0229-F9XX

PCB 단자대 > PCB 커넥터-플러그

다운로드 데이트:2025-12-25

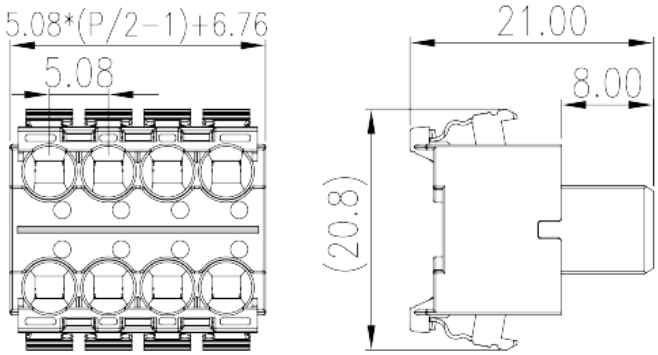

제품소개

Pitch : 5.08 mm, 300V, 12A

일반정보

일반정보	PCB Connector – Plug, Push-in Design
카테고리	PCB Connector – Plug
핀간격 (mm)	5.08
색상	Black (default)
커넥션방식	Push in Design
락킹타입	Without
길이 (mm)	5.08*(P/2-1)+6.76
너비 (mm)	20.8
높이 (mm)	21
폴수(핀수)	04P~40P
단수	2

원자재 정보

절연자재	PA
절연자재 그룹	I
UL 94에 따른 난연등급	V0
절연저항	≧500MΩ at DC 500V
전도체 원자재	HIGH PERFORMANCE COPPER ALLOY

전화 : +886-2-8069-9000 / 이메일: service@dinkle.com
© DINKLE ENTERPRISE CO ,LTD. ALL RIGHT RESERVED

도체표면 도금처리	Tin PLATED

커넥션정보-IEC

정격전압(V)	320
정격전류(A)	14
정격전압 (II/2)(V)	320
정격전압 (III/2)(V)	160
정격전압 (III/3)(V)	160
정격충격전압 (II/2)(KV)	2.5
정격충격전압 (III/2)(KV)	2.5
정격충격전압 (III/3)(KV)	2.5
최소 단선 사이즈 (mm^2)	0.2
최대 단선 사이즈 (mm^2)	1.5
최소 연선 사이즈 (mm^2)	0.2
최대 연선 사이즈 (mm^2)	1.5
최소 연선 사이즈, 페룰 있음, 플라스틱 슬리브 없음 (mm^2)	0.25
최대 연선 사이즈, 페룰 있음, 플라스틱 슬리브 없음 (mm^2)	1.5
최소 연선 사이즈, 페룰 있음, 플라스틱 슬리브 있음 (mm^2)	0.25
최대 연선 사이즈, 페룰 있음, 플라스틱 슬리브 있음 (mm^2)	1.5
일자 스크류드라이버사이즈 (Blade thickness x Width)(mm)	0.6x3.5
피복 길이	8~9

커넥션 데이타-UL

정격전압(UL/CUL Group B)(V)	300
정격전류(UL/CUL Group B)(A)	12
정격전압(UL/CUL Group D)(V)	300
정격전류(UL/CUL Group D)(A)	10
UL/CUL 규격에 따른 최소단선 AWG	28
UL/CUL 규격에 따른 최대단선 AWG	14
UL/CUL 규격에 따른 최소연선 AWG	28
UL/CUL 규격에 따른 최대연선 AWG	14

사용환경&안전

전화 : +886-2-8069-9000 / 이메일: service@dinkle.com
© DINKLE ENTERPRISE CO ,LTD. ALL RIGHT RESERVED

손뒷면 보호 (YES or NO)	YES
손가락 보호 (YES or NO)	YES
최고 동작온도	120
최저 동작온도	-40

UL인증

정격전선(Group B)(AWG)	28~14
정격전압 (Group B)(V)	300
정격전류 (Group B)(A)	12
정격전선(Group D)(AWG)	28~14
정격전압 (Group D)(V)	300
정격전류(Group D)(A)	10

CUL인증

정격전선 (Group B)(AWG)	28~14
정격전압 (Group B)(V)	300
정격전류 (Group B)(A)	12
정격전선(Group D)(AWG)	28~14
정격전압 (Group D)(V)	300
정격전류(Group D)(A)	10

치수 도면

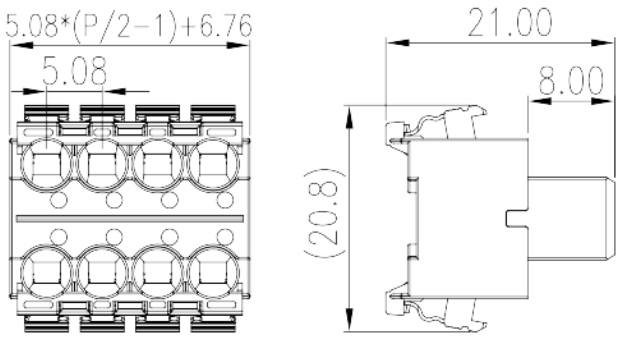

인증

전화 : +886-2-8069-9000 / 이메일: service@dinkle.com
© DINKLE ENTERPRISE CO ,LTD. ALL RIGHT RESERVED

전화 : +886-2-8069-9000 / 이메일: service@dinkle.com
© DINKLE ENTERPRISE CO ,LTD. ALL RIGHT RESERVED