DKM25-U

DIN 레일 단자대 > 스터드 연결

다운로드 데이트:2025-11-05

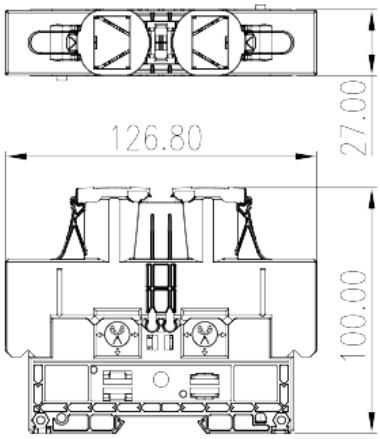

제품소개

M6, 1500V, 100A, Beige (default)

일반정보

일반정보	Feed-through Single Level, Stud Connection
카테고리	Feed-through Single Level
핀간격 (mm)	27
색상	Refer to drawing
커넥션방식	Stud Connection
길이 (mm)	126.8
너비 (mm)	27
높이 (mm)	100
단수	Single level
커넥션 개수	2

원자재 정보

절연자재	PA
절연자재 그룹	I
UL 94에 따른 난연등급	V0
절연저항	≥500MΩ at DC 500V

커넥션정보-IEC

전화 : +886-2-8069-9000 / 이메일: service@dinkle.com
© DINKLE ENTERPRISE CO ,LTD. ALL RIGHT RESERVED

정격전압(V)	1500
정격전류(A)	101
정격전압 (III/3)(V)	1500
정격충격전압 (III/3)(KV)	8
최소 단선 사이즈 (mm^2)	2.5
최대 단선 사이즈 (mm^2)	25
최소 연선 사이즈 (mm^2)	2.5
최대 연선 사이즈 (mm^2)	25
스크류 스레드	M6
Philips스크류드라이버사이즈	10X6.3
권장 최소 조임 토크(N.m)	3
권장 최대 조임 토크(N.m)	6
피복 길이	The stripping length depends on the specification provided by the cable lug manufacturer
마운팅 레일	TS-35
앤드커버 필요함	NO
그라운딩 커넥션	NO

커넥션 데이타-UL

정격전압(UL/CUL Group E)(V)	1500
정격전류(UL/CUL Group E)(A)	*Single-Cable 85A / Double-Cable 100A
UL/CUL 규격에 따른 최소단선 AWG	12
UL/CUL 규격에 따른 최대단선 AWG	3
UL/CUL 규격에 따른 최소연선 AWG	12
UL/CUL 규격에 따른 최대연선 AWG	3

사용환경&안전

손뒷면 보호 (YES or NO)	YES
손가락 보호 (YES or NO)	NO
최고 동작온도	120
최저 동작온도	-40

UL인증

정격전선(Group E)(AWG)	12~3
정격전압 (Group E)(V)	1500

전화 : +886-2-8069-9000 / 이메일: service@dinkle.com
© DINKLE ENTERPRISE CO ,LTD. ALL RIGHT RESERVED

정격전류(Group E)(A)	*Single-Cable 85A / Double-Cable 100A

CUL인증

정격전선(Group E)(AWG)	12~3
정격전압 (Group E)(V)	1500
정격전류(Group E)(A)	*Single-Cable 85A / Double-Cable 100A

치수 도면

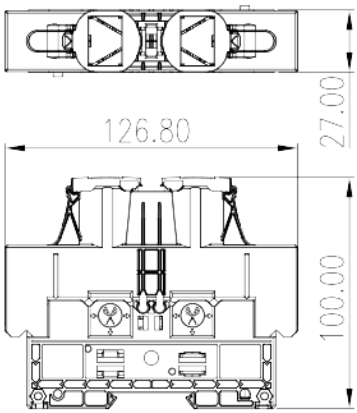

인증

© DINKLE ENTERPRISE CO ,LTD. ALL RIGHT RESERVED