0256-31XX

PCB 단자대 > PCB 커넥터-플러그

다운로드 데이트:2025-07-21

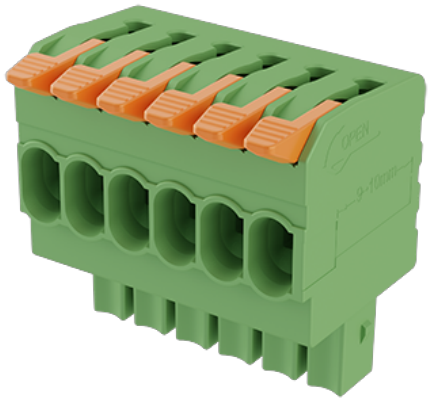

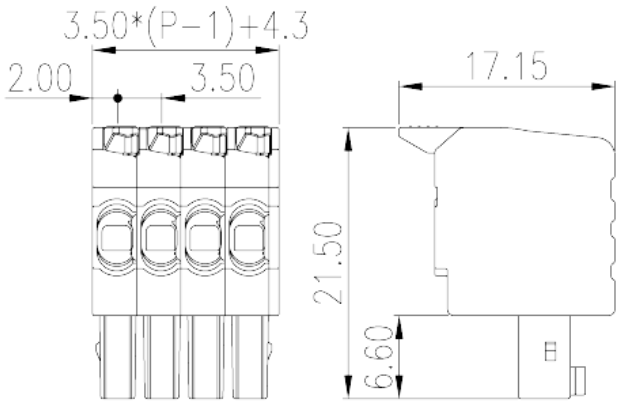

제품소개

Pitch: 3.50mm, 300V, 8A

일반정보

일반정보	PCB Connector, Push-in Design
카테고리	PCB Connector – Plug
커넥션방식	Push-in Design
락킹타입	Without
길이 (mm)	3.50*(P-1)+4.3
너비 (mm)	17.15
높이 (mm)	21.5
폴수(핀수)	02P~24P
단수	Single level

원자재 정보

절연자재	PA
절연자재 그룹	I
UL 94에 따른 난연등급	V0
절연저항	≥500MΩ at DC 500V
전도체 원자재	COPPER ALLOY
도체표면 도금처리	Tin PLATED

전화 : +886-2-8069-9000 / 이메일: service@dinkle.com
© DINKLE ENTERPRISE CO ,LTD. ALL RIGHT RESERVED

커넥션정보-IEC

정격전압(V)	320
정격전류(A)	10
정격전압 (II/2)(V)	320
정격전압 (III/2)(V)	160
정격전압 (III/3)(V)	160
정격충격전압 (II/2)(KV)	2.5
정격충격전압 (III/2)(KV)	2.5
정격충격전압 (III/3)(KV)	2.5
최소 단선 사이즈 (mm^2)	0.14
최대 단선 사이즈 (mm^2)	1.5
최소 연선 사이즈 (mm^2)	0.14
최대 연선 사이즈 (mm^2)	1.5
최소 연선 사이즈, 페룰 있음, 플라스틱 슬리브 없음 (mm^2)	0.25
최대 연선 사이즈, 페룰 있음, 플라스틱 슬리브 없음 (mm^2)	1.5
최소 연선 사이즈, 페룰 있음, 플라스틱 슬리브 있음 (mm^2)	0.25
최대 연선 사이즈, 페룰 있음, 플라스틱 슬리브 있음 (mm^2)	0.75
동일 케이블 사이즈의 2개 최소 연선, 트윈 페룰 있음, 플라스틱 슬리브 있음 (mm^2)	0.5
동일 케이블 사이즈의 2개 최대 연선, 트윈 페룰 있음, 플라스틱 슬리브 있음 (mm^2)	0.5
피복 길이	9~10

커넥션 데이타-UL

정격전압(UL/CUL Group B)(V)	300
정격전류(UL/CUL Group B)(A)	8
정격전압(UL/CUL Group C)(V)	150
정격전류(UL/CUL Group C)(A)	8
정격전압(UL/CUL Group D)(V)	300
정격전류(UL/CUL Group D)(A)	8
UL/CUL 규격에 따른 최소단선 AWG	28
UL/CUL 규격에 따른 최대단선 AWG	16
UL/CUL 규격에 따른 최소연선 AWG	28

전화 : +886-2-8069-9000 / 이메일: service@dinkle.com
© DINKLE ENTERPRISE CO ,LTD. ALL RIGHT RESERVED

UL/CUL 규격에 따른 최대연선 AWG	16

사용환경&안전

손가락 보호 (YES or NO)	YES
최고 동작온도	120
최저 동작온도	-40

치수 도면

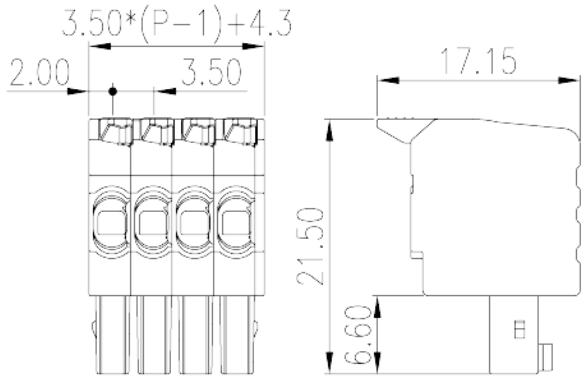

인증

© DINKLE ENTERPRISE CO ,LTD. ALL RIGHT RESERVED