DP2.5NU-TN-TF

DIN 레일 단자대 > 푸시인 단자대

다운로드 데이트:2026-02-09

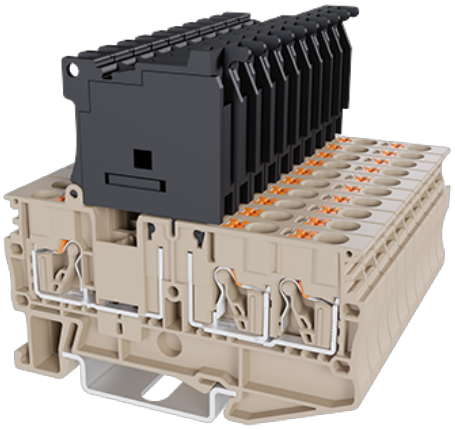

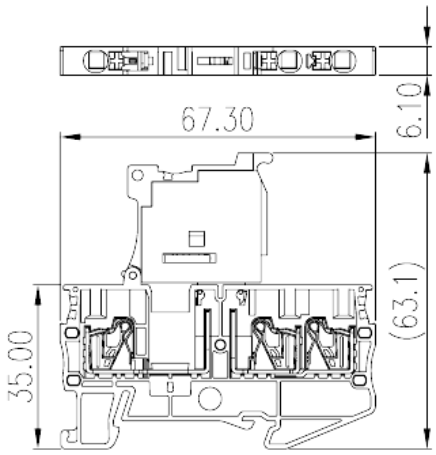

제품소개

300V, 12A, Beige (default)

일반정보

일반정보	Fuse Terminal Block, Push-in Design
카테고리	Fuse Terminal Block
색상	Refer to drawing
커넥션방식	Push-in Design
길이 (mm)	67.3
너비 (mm)	6.1
높이 (mm)	64.6（TS-35N）/ 72.1（TS-35/15N）
단수	Single level
커넥션 개수	3

원자재 정보

절연자재	PA
절연자재 그룹	I
UL 94에 따른 난연등급	V0
절연저항	≥500MΩ at DC 500V
전도체 원자재	HIGH PERFORMANCE COPPER ALLOY
도체표면 도금처리	Tin PLATED

전화 : +886-2-8069-9000 / 이메일: service@dinkle.com
© DINKLE ENTERPRISE CO ,LTD. ALL RIGHT RESERVED

커넥션정보-IEC

정격전압(V)	250
정격전류(A)	6.3 (the Current is determined by the fuse used)
정격전압 (III/3)(V)	250
정격충격전압 (III/3)(KV)	4
최소 단선 사이즈 (mm^2)	0.14
최대 단선 사이즈 (mm^2)	4
최소 연선 사이즈 (mm^2)	0.14
최대 연선 사이즈 (mm^2)	2.5
최소 연선 사이즈, 페룰 있음, 플라스틱 슬리브 없음 (mm^2)	0.25
최대 연선 사이즈, 페룰 있음, 플라스틱 슬리브 없음 (mm^2)	2.5
최소 연선 사이즈, 페룰 있음, 플라스틱 슬리브 있음 (mm^2)	0.25
최대 연선 사이즈, 페룰 있음, 플라스틱 슬리브 있음 (mm^2)	2.5
동일 케이블 사이즈의 2개 최소 연선, 트윈 페룰 있음, 플라스틱 슬리브 있음 (mm^2)	0.5
동일 케이블 사이즈의 2개 최대 연선, 트윈 페룰 있음, 플라스틱 슬리브 있음 (mm^2)	0.5
일자 스크류드라이버사이즈 (Blade thickness x Width)(mm)	0.6x3.5
피복 길이	9~10
마운팅 레일	TS-35N、TS-35/15N
앤드커버 필요함	YES
그라운딩 커넥션	NO

커넥션 데이타-UL

정격전압(UL/CUL Group B)(V)	300
정격전류(UL/CUL Group B)(A)	12
정격전압(UL/CUL Group C)(V)	300
정격전류(UL/CUL Group C)(A)	12
UL/CUL 규격에 따른 최소단선 AWG	26
UL/CUL 규격에 따른 최대단선 AWG	12
UL/CUL 규격에 따른 최소연선 AWG	26
UL/CUL 규격에 따른 최대연선 AWG	12

전화 : +886-2-8069-9000 / 이메일: service@dinkle.com
© DINKLE ENTERPRISE CO ,LTD. ALL RIGHT RESERVED

사용환경&안전

손뒷면 보호 (YES or NO)	YES
손가락 보호 (YES or NO)	YES
최고 동작온도	120
최저 동작온도	-40

치수 도면

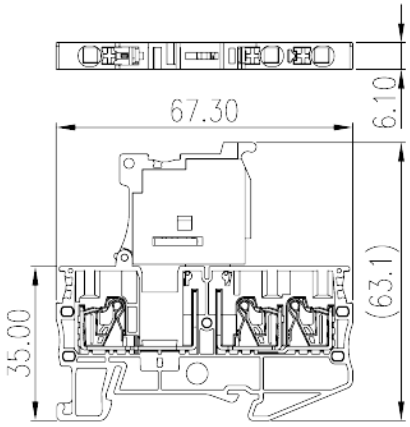

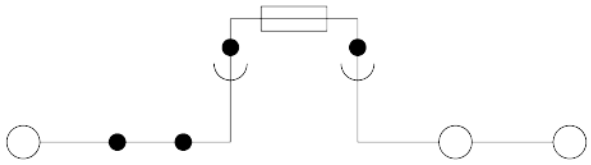

인증

전화 : +886-2-8069-9000 / 이메일: service@dinkle.com
© DINKLE ENTERPRISE CO ,LTD. ALL RIGHT RESERVED