EC150VM-XXP

PCB 단자대 > PCB 커넥터-플러그

다운로드 데이트:2025-07-23

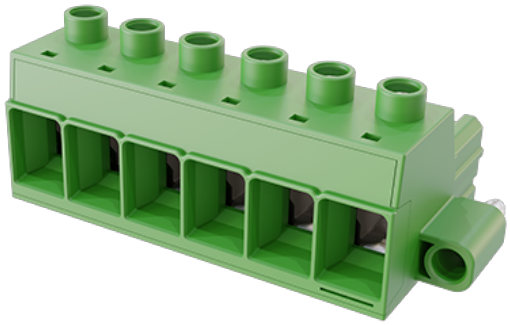

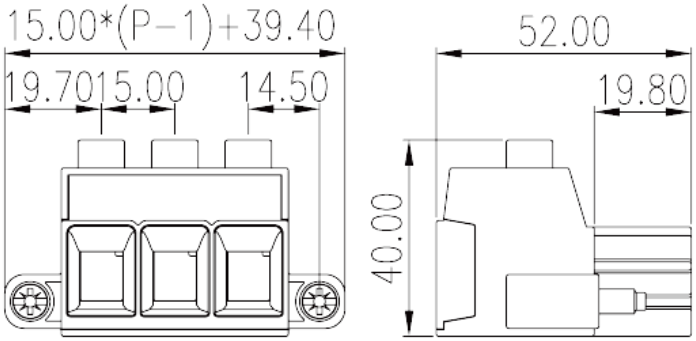

제품소개

Pitch :15.00mm, M5, 1000V, 115A

일반정보

일반정보	PCB Connector-Plug, Screw Connection
카테고리	PCB Connector – Plug
핀간격 (mm)	15
색상	Green (default)
커넥션방식	Screw Connection
락킹타입	With screw flange
길이 (mm)	15.00*(P-1)+39.4
너비 (mm)	52
높이 (mm)	40
폴수(핀수)	02P~08P
단수	Single level
커넥션 개수	2~8

원자재 정보

절연자재	PA
절연자재 그룹	I
UL 94에 따른 난연등급	V0
절연저항	≥500MΩ at DC 500V

전화 : +886-2-8069-9000 / 이메일: service@dinkle.com
© DINKLE ENTERPRISE CO ,LTD. ALL RIGHT RESERVED

전도체 원자재	HIGH PERFORMANCE COPPER ALLOY
도체표면 도금처리	Tin PLATED

커넥션정보-IEC

정격전압(V)	1000
정격전류(A)	125
정격전압 (II/2)(V)	1000
정격전압 (III/2)(V)	1000
정격전압 (III/3)(V)	1000
정격충격전압 (II/2)(KV)	8
정격충격전압 (III/2)(KV)	8
정격충격전압 (III/3)(KV)	8
최소 단선 사이즈 (mm^2)	0.5
최대 단선 사이즈 (mm^2)	35
최소 연선 사이즈 (mm^2)	0.5
최대 연선 사이즈 (mm^2)	35
최소 연선 사이즈, 페룰 있음, 플라스틱 슬리브 없음 (mm^2)	1
최대 연선 사이즈, 페룰 있음, 플라스틱 슬리브 없음 (mm^2)	35
최소 연선 사이즈, 페룰 있음, 플라스틱 슬리브 있음 (mm^2)	1.5
최대 연선 사이즈, 페룰 있음, 플라스틱 슬리브 있음 (mm^2)	35
동일 케이블 사이즈의 2개 최소 단선 (mm^2)	0.5
동일 케이블 사이즈의 2개 최대 단선 (mm^2)	6
동일 케이블 사이즈의 2개 최소 연선 (mm^2)	0.5
동일 케이블 사이즈의 2개 최대 연선 (mm^2)	6
동일 케이블 사이즈의 2개 최소 연선, 페룰 있음, 플라스틱 슬리브 없음 (mm^2)	0.5
동일 케이블 사이즈의 2개 최대 연선, 페룰 있음, 플라스틱 슬리브 없음 (mm^2)	6
동일 케이블 사이즈의 2개 최소 연선, 트윈 페룰 있음, 플라스틱 슬리브 있음 (mm^2)	0.5
동일 케이블 사이즈의 2개 최대 연선, 트윈 페룰 있음, 플라스틱 슬리브 있음 (mm^2)	6
스크류 스레드	M5
일자 스크류드라이버사이즈 (Blade thickness x Width)(mm)	1.2x6.5

전화 : +886-2-8069-9000 / 이메일: service@dinkle.com
© DINKLE ENTERPRISE CO ,LTD. ALL RIGHT RESERVED

Philips스크류드라이버사이즈	PH2
정격 조임 토크 (N.m)	2.5（0.5~25mm ² /AWG 20~4） 4（35mm ² /AWG 3~2）
락킹 최대 조임토크(N.m)	0.6
피복 길이	19~20

커넥션 데이타-UL

정격전압(UL/CUL Group B)(V)	600
정격전류(UL/CUL Group B)(A)	115
정격전압(UL/CUL Group C)(V)	600
정격전류(UL/CUL Group C)(A)	115
정격전압(UL/CUL Group D)(V)	600
정격전류(UL/CUL Group D)(A)	5
정격전압(UL/CUL Group E)(V)	1000
정격전류(UL/CUL Group E)(A)	115
UL/CUL 규격에 따른 최소단선 AWG	20
UL/CUL 규격에 따른 최대단선 AWG	2
UL/CUL 규격에 따른 최소연선 AWG	20
UL/CUL 규격에 따른 최대연선 AWG	2

사용환경&안전

손가락 보호 (YES or NO)	YES
최고 동작온도	120
최저 동작온도	-40

치수 도면

전화 : +886-2-8069-9000 / 이메일: service@dinkle.com
© DINKLE ENTERPRISE CO ,LTD. ALL RIGHT RESERVED

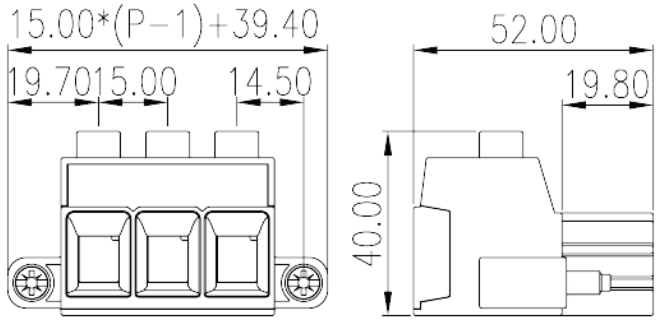

인증

전화 : +886-2-8069-9000 / 이메일: service@dinkle.com
© DINKLE ENTERPRISE CO ,LTD. ALL RIGHT RESERVED