0186-40XX

배리어 단자대 > 싱글 로우

다운로드 데이트:2025-08-07

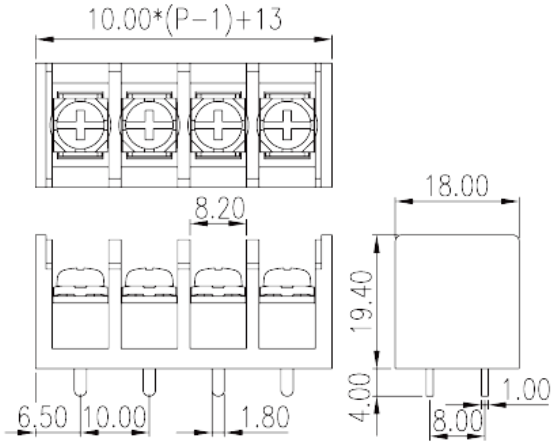

제품소개

Pitch: 7.62mm, M3, 300V, 10A

일반정보

일반정보	Single Row, Screw Connection
카테고리	Single Row
핀간격 (mm)	10
색상	Black (default)
커넥션방식	Screw connection
락킹타입	Without
솔더링 방식	Wave Soldering
길이 (mm)	10.00*(P-1)+13.00
너비 (mm)	18
높이 (mm)	19.4
핀 치수(두께x너비) (mm)	1x1.8
PCB 홀 직경 (mm)	2.4~2.5
폴수(핀수)	02P~08P
단수	Single Row
커넥션 개수	2~8

원자재 정보

절연자재	PBT

전화 : +886-2-8069-9000 / 이메일: service@dinkle.com
© DINKLE ENTERPRISE CO ,LTD. ALL RIGHT RESERVED

절연자재 그룹	IIIa
UL 94에 따른 난연등급	V0
절연저항	≥1000MΩ at DC 500V
전도체 원자재	COPPER ALLOY
도체표면 도금처리	Tin PLATED

커넥션정보-IEC

정격전압(V)	630
정격전류(A)	57
정격전압 (II/2)(V)	800
정격전압 (III/2)(V)	630
정격전압 (III/3)(V)	500
정격충격전압 (II/2)(KV)	6
정격충격전압 (III/2)(KV)	6
정격충격전압 (III/3)(KV)	6
최소 단선 사이즈 (mm^2)	0.5
최대 단선 사이즈 (mm^2)	4
최소 연선 사이즈 (mm^2)	0.5
최대 연선 사이즈 (mm^2)	4 6~10 (O&Y)
동일 케이블 사이즈의 2개 최소 단선 (mm^2)	0.5
동일 케이블 사이즈의 2개 최대 단선 (mm^2)	4
동일 케이블 사이즈의 2개 최소 연선 (mm^2)	0.5
동일 케이블 사이즈의 2개 최대 연선 (mm^2)	4 6~10 (O&Y)
스크류 스레드	M4
일자 스크류드라이버사이즈 (Blade thickness x Width)(mm)	1x5.5
Philips스크류드라이버사이즈	PH2
권장 최소 조임 토크(N.m)	0.8
권장 최대 조임 토크(N.m)	1
피복 길이	11~12

커넥션 데이타-UL

정격전압(UL/CUL Group B)(V)	300
정격전류(UL/CUL Group B)(A)	45
정격전압(UL/CUL Group C)(V)	300

전화 : +886-2-8069-9000 / 이메일: service@dinkle.com
© DINKLE ENTERPRISE CO ,LTD. ALL RIGHT RESERVED

정격전류(UL/CUL Group C)(A)	45
정격전압(UL/CUL Group D)(V)	300
정격전류(UL/CUL Group D)(A)	10
UL/CUL 규격에 따른 최소단선 AWG	22
UL/CUL 규격에 따른 최대단선 AWG	10 8 (O&Y)
UL/CUL 규격에 따른 최소연선 AWG	22
UL/CUL 규격에 따른 최대연선 AWG	10 8 (O&Y)

사용환경&안전

손뒷면 보호 (YES or NO)	YES
최고 동작온도	120
최저 동작온도	-40

UL인증

정격전선(Group B)(AWG)	22~10 88 (O&Y)
정격전압 (Group B)(V)	300
정격전류 (Group B)(A)	45
정격전선(Group C)(AWG)	22~10 88 (O&Y)
정격전압(Group C)(V)	300
정격전류 (Group C)(A)	45
정격전선(Group D)(AWG)	22~10 88 (O&Y)
정격전압 (Group D)(V)	300
정격전류(Group D)(A)	10

CUL인증

정격전선 (Group B)(AWG)	22~10 88 (O&Y)
정격전압 (Group B)(V)	300
정격전류 (Group B)(A)	45
정격전선 (Group C)(AWG)	22~10 88 (O&Y)
정격전압(Group C)(V)	300
정격전류 (Group C)(A)	45
정격전선(Group D)(AWG)	22~10 88 (O&Y)
정격전압 (Group D)(V)	300
정격전류(Group D)(A)	10

전화 : +886-2-8069-9000 / 이메일: service@dinkle.com
© DINKLE ENTERPRISE CO ,LTD. ALL RIGHT RESERVED

치수 도면

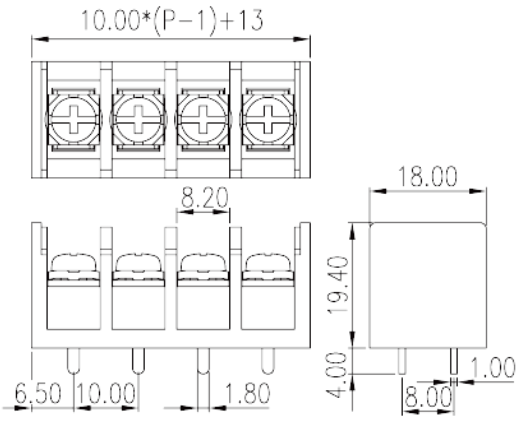

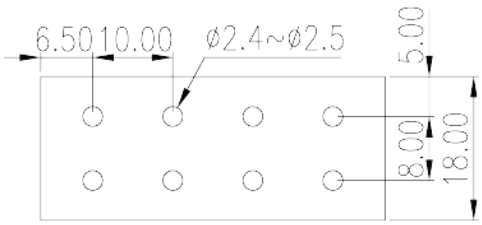

인증

© DINKLE ENTERPRISE CO ,LTD. ALL RIGHT RESERVED