0166-80XXC

배리어 단자대 > 싱글 로우

다운로드 데이트:2025-08-04버전:1.1

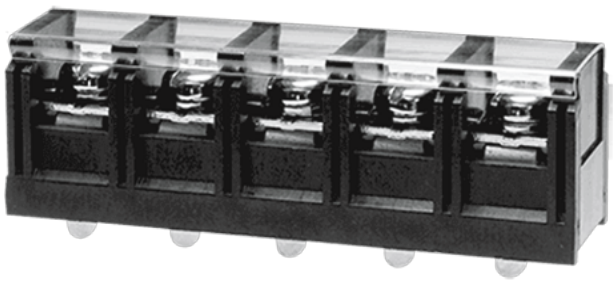

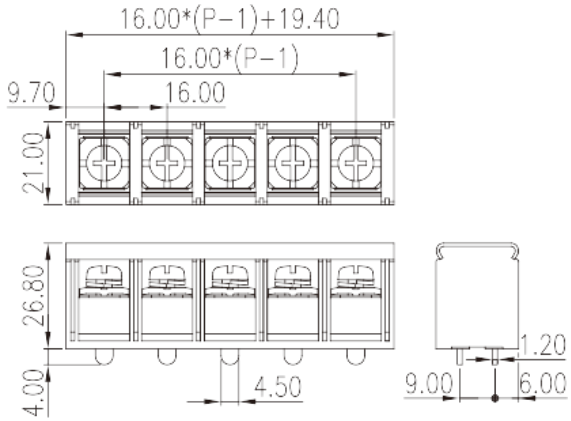

제품소개

Pitch: 16.00mm , M5, 600V, 65/85/100A

일반정보

일반정보	Barrier terminal blocks , Screw connection
카테고리	Single Row
핀간격 (mm)	16.00
색상	Black(default)
커넥션방식	Screw connection
락킹타입	Without
핀 치수(두께x너비) (mm)	1.2X4.5
PCB 홀 직경 (mm)	1.7x5.8
단수	Single Row

원자재 정보

절연자재	PBT
절연자재 그룹	IIIa
UL 94에 따른 난연등급	V0
전도체 원자재	Copper Alloy
도체표면 도금처리	Tinned

커넥션정보-IEC

전화 : +886-2-8069-9000 / 이메일: service@dinkle.com
© DINKLE ENTERPRISE CO ,LTD. ALL RIGHT RESERVED

정격전류(A)	57
정격전압 (II/2)(V)	1000
정격전압 (III/2)(V)	1000
정격전압 (III/3)(V)	630
정격충격전압 (II/2)(KV)	10KV
정격충격전압 (III/2)(KV)	10KV
정격충격전압 (III/3)(KV)	10KV
최소 단선 사이즈 (mm^2)	1.5
최대 단선 사이즈 (mm^2)	10
최소 연선 사이즈 (mm^2)	1.5
최대 연선 사이즈 (mm^2)	10
동일 케이블 사이즈의 2개 최대 단선 (mm^2)	6
동일 케이블 사이즈의 2개 최대 연선 (mm^2)	6
스크류 스레드	M5
일자 스크류드라이버사이즈 (Blade thickness x Width)(mm)	1.0X5.5
Philips스크류드라이버사이즈	PH2
정격 조임 토크 (N.m)	2.4
권장 최소 조임 토크(N.m)	2
권장 최대 조임 토크(N.m)	2.4
피복 길이	14~15

커넥션 데이타-UL

정격전압(UL/CUL Group B)(V)	600
정격전류(UL/CUL Group B)(A)	65/85/100
정격전압(UL/CUL Group C)(V)	600
정격전류(UL/CUL Group C)(A)	65/85/100
UL/CUL 규격에 따른 최소단선 AWG	14/4/-
UL/CUL 규격에 따른 최대단선 AWG	6/4/-
UL/CUL 규격에 따른 최소연선 AWG	14/4/-
UL/CUL 규격에 따른 최대연선 AWG	6/4/-

사용환경&안전

손뒷면 보호 (YES or NO)	YES
최고 동작온도	130

전화 : +886-2-8069-9000 / 이메일: service@dinkle.com
© DINKLE ENTERPRISE CO ,LTD. ALL RIGHT RESERVED

최저 동작온도	-40

UL인증

정격전선(Group B)(AWG)	14~4
정격전압 (Group B)(V)	600
정격전류 (Group B)(A)	65/85/100
정격전선(Group C)(AWG)	14~4
정격전압(Group C)(V)	600
정격전류 (Group C)(A)	65/85/100

CUL인증

정격전선 (Group B)(AWG)	14~4
정격전압 (Group B)(V)	600
정격전류 (Group B)(A)	65/85/100
정격전선 (Group C)(AWG)	14~4
정격전압(Group C)(V)	600
정격전류 (Group C)(A)	65/85/100

VDE인증

정격전선 (mm ^{2})	1.5~10
정격전류(A)	57

치수 도면

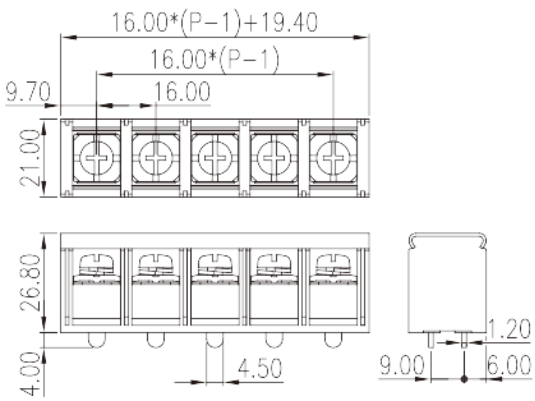

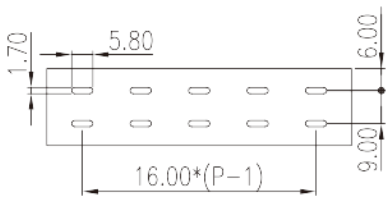

인증

전화 : +886-2-8069-9000 / 이메일: service@dinkle.com
© DINKLE ENTERPRISE CO ,LTD. ALL RIGHT RESERVED

전화 : +886-2-8069-9000 / 이메일: service@dinkle.com
© DINKLE ENTERPRISE CO ,LTD. ALL RIGHT RESERVED