PDS-10S-XX

PCB 단자대 > PCB 단자대

다운로드 데이트:2026-02-09버전:V1

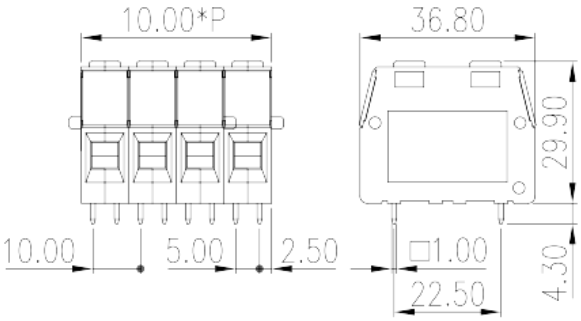

제품소개

Pitch : 10.00mm, 300V, 65A

일반정보

일반정보	PCB Terminal Blocks, Screw Connection
카테고리	PCB Terminal Blocks
핀간격 (mm)	10
색상	Green (default)
커넥션방식	Screw Connection
락킹타입	Without
길이 (mm)	5.00*(2P-1)+5.00
너비 (mm)	36.8
높이 (mm)	29.9
핀 치수(두께x너비) (mm)	1.0x1.0
PCB 홀 직경 (mm)	1.4~1.5
폴수(핀수)	02P~12P
단수	Single level

원자재 정보

절연자재	PA
절연자재 그룹	I
UL 94에 따른 난연등급	V0

전화 : +886-2-8069-9000 / 이메일: service@dinkle.com
© DINKLE ENTERPRISE CO ,LTD. ALL RIGHT RESERVED

절연저항	≥500MΩ at DC 500V
전도체 원자재	COPPER ALLOY
도체표면 도금처리	Tin PLATED

커넥션정보-IEC

정격전압(V)	630
정격전류(A)	57
정격전압 (II/2)(V)	630
정격전압 (III/2)(V)	320
정격전압 (III/3)(V)	320
정격충격전압 (II/2)(KV)	4
정격충격전압 (III/2)(KV)	4
정격충격전압 (III/3)(KV)	4
최소 단선 사이즈 (mm^2)	0.5
최대 단선 사이즈 (mm^2)	10
최소 연선 사이즈 (mm^2)	0.5
최대 연선 사이즈 (mm^2)	10
최소 연선 사이즈, 페룰 있음, 플라스틱 슬리브 없음 (mm^2)	0.25
최대 연선 사이즈, 페룰 있음, 플라스틱 슬리브 없음 (mm^2)	10
최소 연선 사이즈, 페룰 있음, 플라스틱 슬리브 있음 (mm^2)	0.25
최대 연선 사이즈, 페룰 있음, 플라스틱 슬리브 있음 (mm^2)	10
동일 케이블 사이즈의 2개 최대 단선 (mm^2)	4
동일 케이블 사이즈의 2개 최대 연선 (mm^2)	4
스크류 스레드	M4
정격 조임 토크 (N.m)	1.2
피복 길이	12~13

커넥션 데이타-UL

정격전압(UL/CUL Group B)(V)	300
정격전류(UL/CUL Group B)(A)	65
정격전압(UL/CUL Group D)(V)	300
정격전류(UL/CUL Group D)(A)	10
UL/CUL 규격에 따른 최소단선 AWG	24

전화 : +886-2-8069-9000 / 이메일: service@dinkle.com
© DINKLE ENTERPRISE CO ,LTD. ALL RIGHT RESERVED

UL/CUL 규격에 따른 최대단선 AWG	6
UL/CUL 규격에 따른 최소연선 AWG	24
UL/CUL 규격에 따른 최대연선 AWG	6

사용환경&안전

손가락 보호 (YES or NO)	YES
최고 동작온도	120
최저 동작온도	-40

UL인증

정격전선(Group B)(AWG)	24~6
정격전압 (Group B)(V)	300
정격전류 (Group B)(A)	65
정격전선(Group D)(AWG)	24~6
정격전압 (Group D)(V)	300
정격전류(Group D)(A)	10

CUL인증

정격전선 (Group B)(AWG)	24~6
정격전압 (Group B)(V)	300
정격전류 (Group B)(A)	65
정격전선(Group D)(AWG)	24~6
정격전압 (Group D)(V)	300
정격전류(Group D)(A)	10

치수 도면

전화 : +886-2-8069-9000 / 이메일: service@dinkle.com
© DINKLE ENTERPRISE CO ,LTD. ALL RIGHT RESERVED

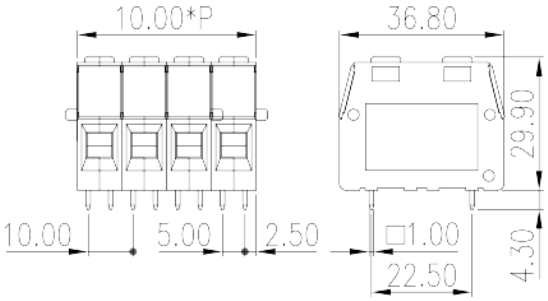

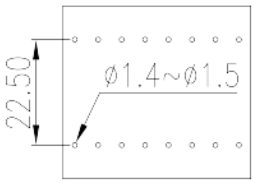

인증

전화 : +886-2-8069-9000 / 이메일: service@dinkle.com
© DINKLE ENTERPRISE CO ,LTD. ALL RIGHT RESERVED