141V-XXP

PCB 단자대 > PCB 단자대

다운로드 데이트:2025-12-25버전:V1

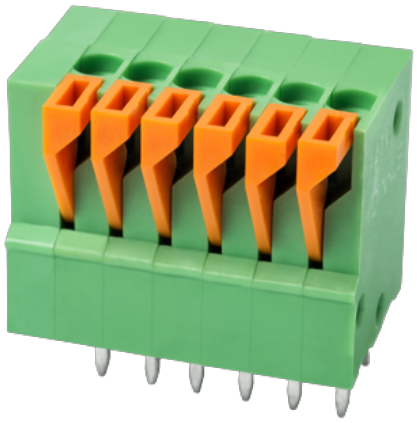

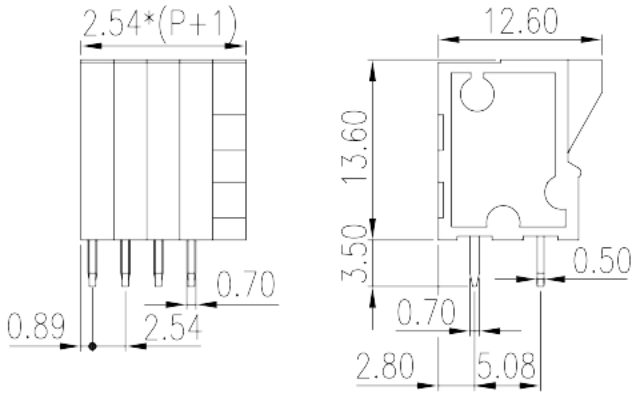

제품소개

Pitch : 2.54mm, 150V, 5A

일반정보

일반정보	PCB Terminal Blocks, Push-in Design
카테고리	PCB Terminal Blocks
핀간격 (mm)	2.54
색상	Green (default)
커넥션방식	Push in design
락킹타입	Without
솔더링 방식	Wave soldering
길이 (mm)	2.54*(P-1)+5.08
너비 (mm)	12.6
높이 (mm)	13.6
핀 치수(두께x너비) (mm)	0.5x0.7
PCB 홀 직경 (mm)	1.1
폴수(핀수)	01P~24P
단수	Single level

원자재 정보

절연자재	PA
절연자재 그룹	I

전화 : +886-2-8069-9000 / 이메일: service@dinkle.com
© DINKLE ENTERPRISE CO ,LTD. ALL RIGHT RESERVED

UL 94에 따른 난연등급	V0
절연저항	≥500MΩ at DC 500V
전도체 원자재	COPPER ALLOY
도체표면 도금처리	Tin PLATED

커넥션정보-IEC

정격전압(V)	160
정격전류(A)	6
정격전압 (II/2)(V)	320
정격전압 (III/2)(V)	160
정격전압 (III/3)(V)	160
정격충격전압 (II/2)(KV)	2.5
정격충격전압 (III/2)(KV)	2.5
정격충격전압 (III/3)(KV)	2.5
최소 단선 사이즈 (mm^2)	0.14
최대 단선 사이즈 (mm^2)	0.5
최소 연선 사이즈 (mm^2)	0.14
최대 연선 사이즈 (mm^2)	0.5
최소 연선 사이즈, 페룰 있음, 플라스틱 슬리브 없음 (mm^2)	0.25
최대 연선 사이즈, 페룰 있음, 플라스틱 슬리브 없음 (mm^2)	0.34
최소 연선 사이즈, 페룰 있음, 플라스틱 슬리브 있음 (mm^2)	0.25
최대 연선 사이즈, 페룰 있음, 플라스틱 슬리브 있음 (mm^2)	0.34
일자 스크류드라이버사이즈 (Blade thickness x Width)(mm)	0.4x2.5
피복 길이	10~11

커넥션 데이타-UL

정격전압(UL/CUL Group B)(V)	150
정격전류(UL/CUL Group B)(A)	5
UL/CUL 규격에 따른 최소단선 AWG	26
UL/CUL 규격에 따른 최대단선 AWG	20
UL/CUL 규격에 따른 최소연선 AWG	26
UL/CUL 규격에 따른 최대연선 AWG	20

전화 : +886-2-8069-9000 / 이메일: service@dinkle.com
© DINKLE ENTERPRISE CO ,LTD. ALL RIGHT RESERVED

사용환경&안전

손가락 보호 (YES or NO)	YES
최고 동작온도	120
최저 동작온도	-40

UL인증

정격전선(Group B)(AWG)	26~20
정격전압 (Group B)(V)	150
정격전류 (Group B)(A)	5

CUL인증

정격전선 (Group B)(AWG)	26~20
정격전압 (Group B)(V)	150
정격전류 (Group B)(A)	5

치수 도면

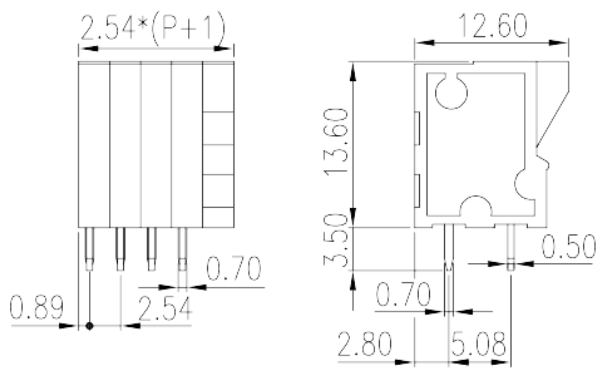

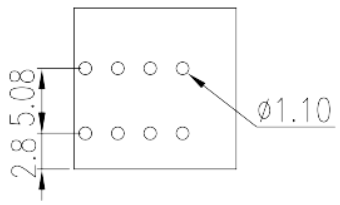

인증

전화 : +886-2-8069-9000 / 이메일: service@dinkle.com
© DINKLE ENTERPRISE CO ,LTD. ALL RIGHT RESERVED