ESK175VM-XXP

印刷电路板式接线端子 > 印刷电路板式端子

下载日期:2025-08-06

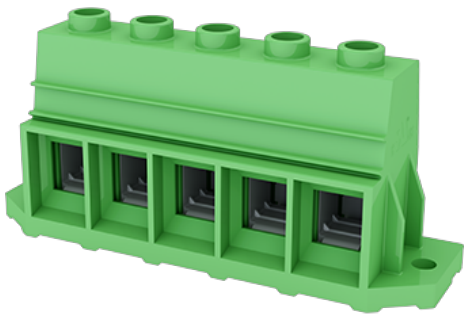

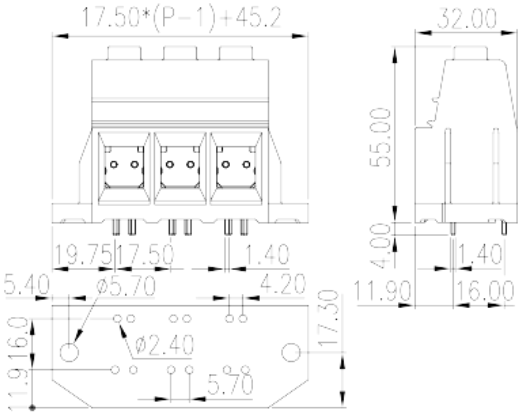

目录仅供参考，实际规格仍依照产品工程图面为准

产品介绍

Pitch :17.50mm, M6, 600V, 160A

一般资讯

产品概述	PCB Terminal Blocks , Screw Connection
产品类型	PCB Terminal Blocks
产品间距 (mm)	17.5
产品颜色	Green (default)
接线方式	Screw Connection
固定方式	Without
焊接方式	Wave Soldering
产品长度 (mm)	7.50*P 17.50*(P-1)+45.2
产品宽度 (mm)	32
产品高度 (mm)	55
引脚尺寸 (厚度____ x 宽度____mm)	1.4x1.4
焊孔直径 (mm)	2.4
产品实际点数	02P~11P
产品层数	Single level
连接点数	2~11

© DINKLE ENTERPRISE CO ,LTD. ALL RIGHT RESERVED

材料信息

绝缘材料	PA
绝缘材料组别	I
阻燃等级，符合UL94	V0
绝缘阻抗	□500MΩ at DC 500V
导体材料	COPPER ALLOY
导体表面镀层	Tin PLATED

连接数据-IEC

额定电压 (V)	1000
额定电流 (A)	192
额定电压 (II/2)(V)	1000
额定电压 (III/2)(V)	1000
额定电压 (III/3)(V)	1000
额定冲击电压 (II/2)(KV)	6
额定冲击电压 (III/2)(KV)	8
额定冲击电压 (III/3)(KV)	8
最小硬质导线横截面积 (mm^2)	1.5
最大硬质导线横截面积 (mm^2)	70
最小柔性导线横截面积 (mm^2)	1.5
最大柔性导线横截面积 (mm^2)	70
柔性导线横截面积，最小管状裸端子 (mm^2)	1.5
柔性导线横截面积，最大管状裸端子 (mm^2)	50
柔性导线横截面积，最小管状预绝缘端子 (mm^2)	1.5
柔性导线横截面积，最大管状预绝缘端子 (mm^2)	50
具有相同截面积的二根最小硬质导线横截面积 (mm^2)	1.5
具有相同截面积的二根最大硬质导线横截面积 (mm^2)	16
具有相同截面积的二根最小柔性导线横截面积 (mm^2)	1.5
具有相同截面积的二根最大柔性导线横截面积 (mm^2)	25
具有相同截面积的二根柔性导线，最小管状裸端子 (mm^2)	21.5
具有相同截面积的二根柔性导线，最大管状裸端子 (mm^2)	16
具有相同截面积的二根柔性导线，最小双线管状预绝缘端子 (mm^2)	1.5
具有相同截面积的二根柔性导线，最大双线管状预绝缘端子 (mm^2)	16

© DINKLE ENTERPRISE CO ,LTD. ALL RIGHT RESERVED

螺纹规格	M6
建議最小扭矩 (N.m)	5
建議最大扭矩 (N.m)	6
剥线长度 (mm)	19~21

连接数据-UL

额定电压 (UL/CUL标准B组)(V)	600
额定电流 (UL/CUL标准B组)(A)	160
额定电压 (UL/CUL标准C组)(V)	600
额定电流 (UL/CUL标准C组)(A)	160
额定电压 (UL/CUL标准D组)(V)	600
额定电流 (UL/CUL标准D组)(A)	5
最小硬质导线(AWG)，符合UL/CUL	16
最大硬质导线(AWG)，符合UL/CUL	2/0
最小多芯导线(AWG)，符合UL/CUL	16
最大多芯导线(AWG)，符合UL/CUL	2/0

环境与安全

手指防护	YES
最高工作温度 (°C)	120
最低工作温度 (°C)	-40

UL认证参数

线径范围B组 (AWG)	16~2/0
额定电压B组 (V)	600
额定电流B组 (A)	160
线径范围C组 (AWG)	16~2/0
额定电压C组 (V)	600
额定电流C组 (A)	160
线径范围D组 (AWG)	16~2/0
额定电压D组 (V)	600
额定电流D组 (A)	5

CUL认证参数

线径范围B组 (AWG)	16~2/0

© DINKLE ENTERPRISE CO ,LTD. ALL RIGHT RESERVED

额定电压B组 (V)	600
额定电流B组 (A)	160
线径范围C组 (AWG)	16~2/0
额定电压C组 (V)	600
额定电流C组 (A)	160
线径范围D组 (AWG)	16~2/0
额定电压D组 (V)	600
额定电流D组 (A)	5

图面

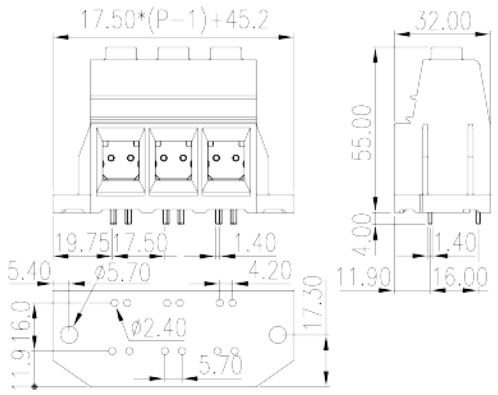

认证

© DINKLE ENTERPRISE CO ,LTD. ALL RIGHT RESERVED