# PPAC-50AS

印刷电路板式接线端子 > 穿墙式端子

下载日期:2025-10-30版次:1.2

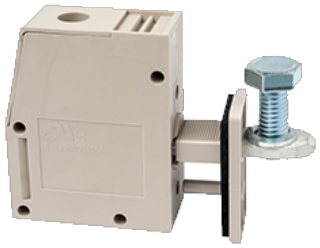

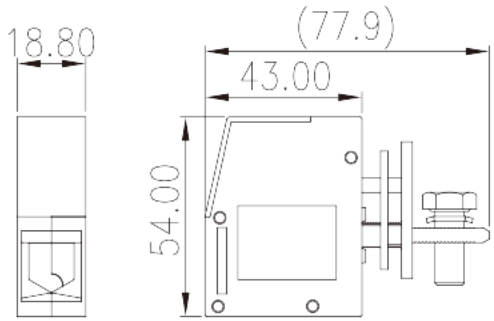


目录仅供参考，实际规格仍依照产品工程图面为准

## 产品介绍

M6, 300V, 150A

## 一般资讯

| | |
|---|---|
| 产品概述 | Panel Feed-Through, Screw Connection |
| 产品类型 | Panel Feed-Through |
| 产品颜色 | Grey (default) |
| 接线方式 | Screw connection |
| 固定方式 | Without |
| 产品长度 (mm) | 18.8 |
| 产品宽度 (mm) | 77.9 |
| 产品高度 (mm) | 54 |
| 产品实际点数 | 1P |

## 材料信息

| | |
|---|---|
| 绝缘材料 | PA |
| 绝缘材料组别 | I |
| 阻燃等级，符合UL94 | V0 |
| 绝缘阻抗 | □500MΩ at DC 500V |
| 导体材料 | COPPER ALLOY |


© DINKLE ENTERPRISE CO ,LTD. ALL RIGHT RESERVED

| | |
|---|---|
| 导体表面镀层 | Tin PLATED |

## 连接数据-IEC

| | |
|---|---|
| 额定电压 (V) | 690 |
| 额定电流 (A) | 150 |
| 额定电压 (III/3)(V) | 690 |
| 额定冲击电压 (III/3)(KV) | 8 |
| 最小硬质导线横截面积 ($mm^2$) | 16 |
| 最大硬质导线横截面积 ($mm^2$) | 50 |
| 最小柔性导线横截面积 ($mm^2$) | 16 |
| 最大柔性导线横截面积 ($mm^2$) | 50 |
| 螺纹规格 | M6 |
| 螺丝刀规格 | #5 |
| 额定扭矩 (N.m) | 6 |
| 建議最小扭矩 (N.m) | 2.5 |
| 建議最大扭矩 (N.m) | 5.9 |
| 剥线长度 (mm) | 22~23 |

## 连接数据-UL

| | |
|---|---|
| 额定电压 (UL/CUL标准B组)(V) | 300 |
| 额定电流 (UL/CUL标准B组)(A) | 150 |
| 额定电压 (UL/CUL标准C组)(V) | 600 |
| 额定电流 (UL/CUL标准C组)(A) | 150 |
| 额定电压 (UL/CUL标准D组)(V) | 600 |
| 额定电流 (UL/CUL标准D组)(A) | 5 |
| 最小硬质导线(AWG)，符合UL/CUL | 6 |
| 最大硬质导线(AWG)，符合UL/CUL | 1/0 |
| 最小多芯导线(AWG)，符合UL/CUL | 6 |
| 最大多芯导线(AWG)，符合UL/CUL | 1/0 |

## 环境与安全

| | |
|---|---|
| 手背防护 | YES |
| 手指防护 | YES |
| 最高工作温度 (°C) | 120 |
| 最低工作温度 (°C) | -40 |


© DINKLE ENTERPRISE CO ,LTD. ALL RIGHT RESERVED

## UL认证参数

| | |
|---|---|
| 线径范围B组 (AWG) | 1/0~6 |
| 额定电压B组 (V) | 300 |
| 额定电流B组 (A) | 150 |
| 线径范围C组 (AWG) | 1/0~6 |
| 额定电压C组 (V) | 300 |
| 额定电流C组 (A) | 150 |
| 线径范围D组 (AWG) | 1/0~6 |
| 额定电压D组 (V) | 600 |
| 额定电流D组 (A) | 5 |

## CUL认证参数

| | |
|---|---|
| 线径范围B组 (AWG) | 6~1/0 |
| 额定电压B组 (V) | 300 |
| 额定电流B组 (A) | 150 |
| 线径范围C组 (AWG) | 6~1/0 |
| 额定电压C组 (V) | 300 |
| 额定电流C组 (A) | 150 |
| 线径范围D组 (AWG) | 6~1/0 |
| 额定电压D组 (V) | 600 |
| 额定电流D组 (A) | 5 |

## VDE认证参数

| | |
|---|---|
| 线径范围 ($mm^2$) | 16~50 |
| 额定电压 (V) | 400 |
| 额定电流 (A) | 150 |

## 图面


© DINKLE ENTERPRISE CO ,LTD. ALL RIGHT RESERVED

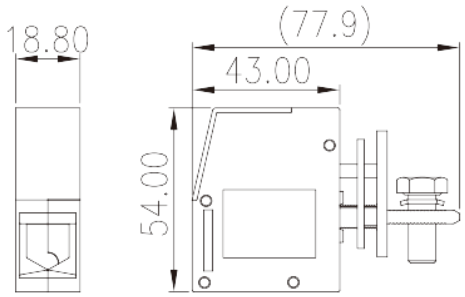


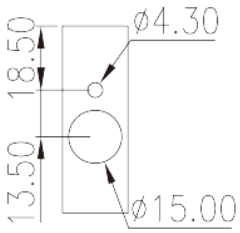


## 认证


© DINKLE ENTERPRISE CO ,LTD. ALL RIGHT RESERVED