PDS-10SA-XX

印刷电路板式接线端子 > 印刷电路板式端子

下载日期:2025-08-04版次:V1

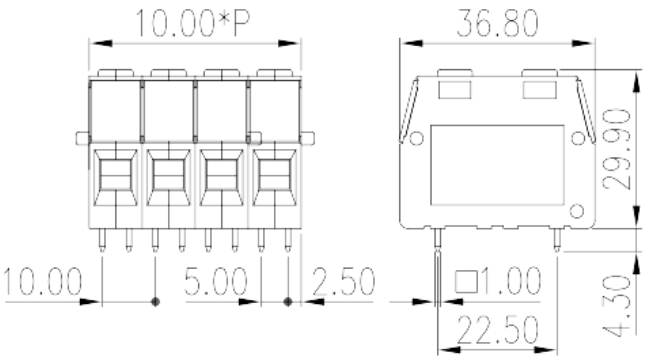

目录仅供参考，实际规格仍依照产品工程图面为准

产品介绍

Pitch : 10.00mm, 300V

一般资讯

产品概述	PCB Terminal Blocks, Screw Connection
产品类型	PCB Terminal Blocks
产品间距 (mm)	10
产品颜色	Green-Yellow (default)
接线方式	Screw Connection
固定方式	Without
产品长度 (mm)	5.00*(2P-1)+5.00
产品宽度 (mm)	36.8
产品高度 (mm)	29.9
引脚尺寸 (厚度____ x 宽度____mm)	1.0x1.0
焊孔直径 (mm)	1.4~1.5
产品实际点数	02P~12P
产品层数	Single level

材料信息

绝缘材料	PA

© DINKLE ENTERPRISE CO ,LTD. ALL RIGHT RESERVED

绝缘材料组别	I
阻燃等级，符合UL94	V0
绝缘阻抗	□500MΩ at DC 500V
导体材料	COPPER ALLOY
导体表面镀层	Tin PLATED

连接数据-IEC

额定电压 (V)	630
额定电压 (II/2)(V)	630
额定电压 (III/2)(V)	320
额定电压 (III/3)(V)	320
额定冲击电压 (II/2)(KV)	4
额定冲击电压 (III/2)(KV)	4
额定冲击电压 (III/3)(KV)	4
最小硬质导线横截面积 (mm^2)	0.5
最大硬质导线横截面积 (mm^2)	10
最小柔性导线横截面积 (mm^2)	0.5
最大柔性导线横截面积 (mm^2)	10
柔性导线横截面积，最小管状裸端子 (mm^2)	0.25
柔性导线横截面积，最大管状裸端子 (mm^2)	10
柔性导线横截面积，最小管状预绝缘端子 (mm^2)	0.25
柔性导线横截面积，最大管状预绝缘端子 (mm^2)	10
具有相同截面积的二根最大硬质导线横截面积 (mm^2)	4
具有相同截面积的二根最大柔性导线横截面积 (mm^2)	4
螺纹规格	M4
额定扭矩 (N.m)	1.2~1.5
剥线长度 (mm)	12~13

连接数据-UL

额定电压 (UL/CUL标准B组)(V)	300
额定电压 (UL/CUL标准D组)(V)	300
最小硬质导线(AWG)，符合UL/CUL	24
最大硬质导线(AWG)，符合UL/CUL	6
最小多芯导线(AWG)，符合UL/CUL	24
最大多芯导线(AWG)，符合UL/CUL	6

© DINKLE ENTERPRISE CO ,LTD. ALL RIGHT RESERVED

环境与安全

手指防护	YES
最高工作温度 (°C)	120
最低工作温度 (°C)	-40

UL认证参数

线径范围B组 (AWG)	24~6
额定电压B组 (V)	300
线径范围D组 (AWG)	24~6
额定电压D组 (V)	300

CUL认证参数

线径范围B组 (AWG)	24~6
额定电压B组 (V)	300
线径范围D组 (AWG)	24~6
额定电压D组 (V)	300

图面

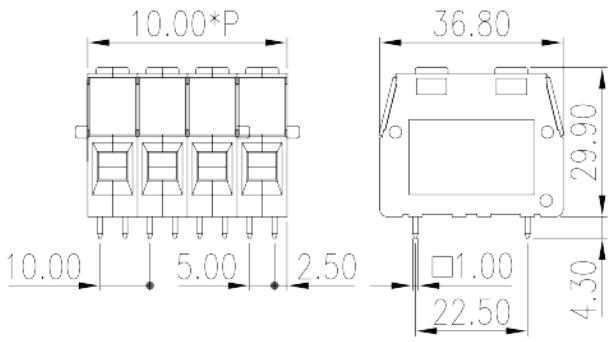

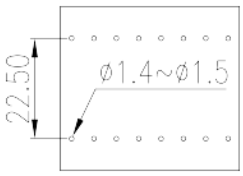

认证

© DINKLE ENTERPRISE CO ,LTD. ALL RIGHT RESERVED