# 0221-41XXL

Blocos Terminais PCB > Tomada de ligação PCB

Date:2025-11-06Version:V1

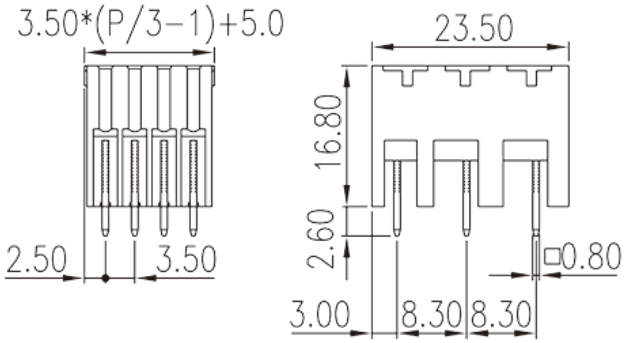


The web catalog is for reference only. Dinkle remains the right of product modification and engineering change of the design. The final product is made according to engineering drawing.

## Descrição do Produto

Pitch : 3.50 mm, 300V, 8A

## Informação geral

| | |
|---|---|
| Pequena descrição | PCB Connector–Socket, Reflow soldering |
| Categoria | PCB Connector–Socket |
| Espaçamento (mm) | 3.50 |
| Cor | Black (default) |
| Tipo de montagem | Without |
| Método de solda | Reflow Soldering (Temperature condition according to standard IPC/JEDEC J-STD-020E) |
| Comprimento (mm) | 3.50*(P/3-1)+5.0 |
| Largura (mm) | 23.5 |
| Altura (mm) | 16.8 |
| Dimensões do pino (espessura x largura) (mm) | 0.8x0.8 |
| Diâmetro do orifício da PCB (mm) | 1.3~1.4 |
| Número da foto dos pólos | 06P~72P |
| Níveis | Triple level |

## Informações materiais


© DINKLE ENTERPRISE CO ,LTD. ALL RIGHT RESERVED

| | |
|---|---|
| Material isolante | HIGH-TEMPERATURE PLASTICS |
| Grupo de materiais de isolamento | I |
| classificação retardador de chama, em conformidade com UL94 | V0 |
| Resistência de isolamento | □500MΩ at DC 500V |
| Material do condutor | COPPER ALLOY |
| Chapeamento de superfície condutor | Tin PLATED |
| | 2 |

## Dados de conexão-IEC

| | |
|---|---|
| Tensão nominal (V) | 320 |
| Corrente nominal (A) | 8 |
| Tensão nominal (II / 2) (V) | 320 |
| Tensão nominal (III / 2) (V) | 200 |
| Tensão nominal (III / 3) (V) | 200 |
| Tensão nominal de impulso (II / 2) (KV) | 2.5 |
| Tensão de impulso nominal (III / 2) (KV) | 2.5 |
| Tensão de impulso nominal (III / 3) (KV) | 2.5 |

## Dados de conexão-UL

| | |
|---|---|
| Tensão nominal (UL / CUL Grupo B) (V) | 300 |
| Corrente nominal (UL / CUL Grupo B) (A) | 8 |

## Ambiente e Segurança

| | |
|---|---|
| Proteção de dedos (SIM ou NÃO) | YES |
| Temperatura de operação. máximo (° C) | 120 |
| Temperatura de operação. min (° C) | -40 |

## Desenhos


© DINKLE ENTERPRISE CO ,LTD. ALL RIGHT RESERVED

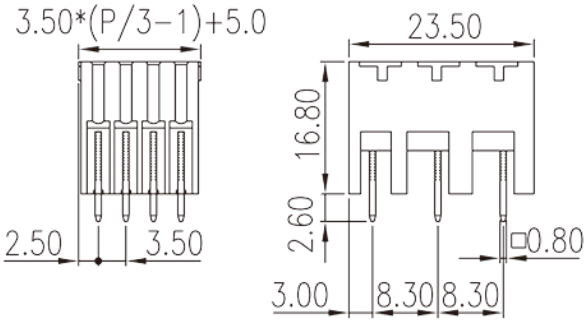


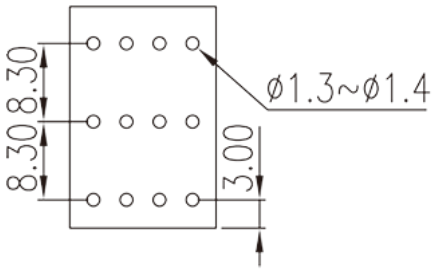


## Aprovações


© DINKLE ENTERPRISE CO ,LTD. ALL RIGHT RESERVED