0188-01XXL

Blocos Terminais PCB > Blocos terminais PCB

Date:2025-11-08

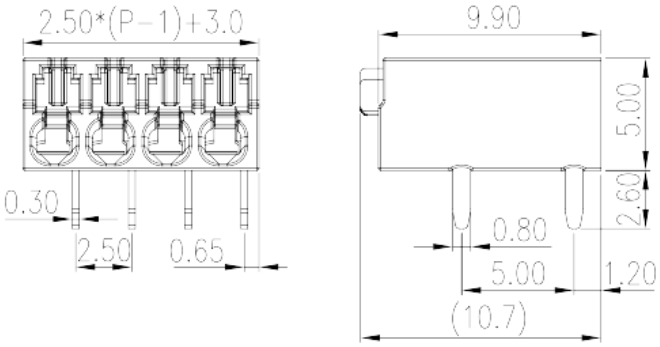

The web catalog is for reference only. Dinkle remains the right of product modification and engineering change of the design. The final product is made according to engineering drawing.

Descrição do Produto

Pitch : 2.50mm, 150V, 5A

Informação geral

Pequena descrição	PCB Terminal Blocks, Push-in Design
Categoria	PCB Terminal Blocks
Espaçamento (mm)	2.50
Cor	Black (default)
Método de ligação	Push in design
Tipo de montagem	Without
Método de solda	Reflow Soldering (Temperature condition according to standard IPC/JEDEC J-STD-020E)
Comprimento (mm)	2.50*(P-1)+3.0
Largura (mm)	10.7
Altura (mm)	5
Dimensões do pino (espessura x largura) (mm)	0.3x0.8
Diâmetro do orifício da PCB (mm)	1.2
Número da foto dos pólos	02P~20P
Níveis	Single level

Informações materiais

© DINKLE ENTERPRISE CO ,LTD. ALL RIGHT RESERVED

Material isolante	HIGH-TEMPERATURE PLASTICS
Grupo de materiais de isolamento	I
classificação retardador de chama, em conformidade com UL94	V0
Resistência de isolamento	□500MΩ at DC 500V
Material do condutor	COPPER ALLOY
Chapeamento de superfície condutor	Tin PLATED
	2

Dados de conexão-IEC

Tensão nominal (V)	160
Corrente nominal (A)	6
Tensão nominal (II / 2) (V)	400
Tensão nominal (III / 2) (V)	160
Tensão nominal (III / 3) (V)	160
Tensão nominal de impulso (II / 2) (KV)	2.5
Tensão de impulso nominal (III / 2) (KV)	2.5
Tensão de impulso nominal (III / 3) (KV)	2.5
Seção transversal do condutor solid.min (mm²)	0.2
Seção transversal do condutor solid.max (mm²)	0.5
Seção transversal do condutor varada. min (mm²)	0.2
Seção transversal do condutor varada. max (mm²)	0.5
Secção transversal do condutor flexível, com ferrule mínimo sem manga de plástico (mm²)	0.25
Secção transversal do condutor flexível, com virola máxima sem manga de plástico (mm²)	0.5
Comprimento de decapagem (mm)	7~8

Dados de conexão-UL

Tensão nominal (UL / CUL Grupo B) (V)	150
Corrente nominal (UL / CUL Grupo B) (A)	5
Min. conexão de fio sólido AWG acc. para UL / CUL	26
Max. conexão de fio sólido AWG acc. para UL / CUL	18
Min. conexão de fio AWG acc. para UL / CUL	26
Max. conexão de fio AWG acc. para UL / CUL	18

© DINKLE ENTERPRISE CO ,LTD. ALL RIGHT RESERVED

Ambiente e Segurança

Proteção de dedos (SIM ou NÃO)	YES
Temperatura de operação. máximo (° C)	120
Temperatura de operação. min (° C)	-40

Aprovações UL

Alcance do fio (Grupo B) (AWG)	26~18
Tensão nominal (Grupo B) (V)	150
Corrente nominal (Grupo B) (A)	5

Aprovações CUL

Alcance do fio (Grupo B) (AWG)	26~18
Tensão nominal (Grupo B) (V)	150
Corrente nominal (Grupo B) (A)	5

Desenhos

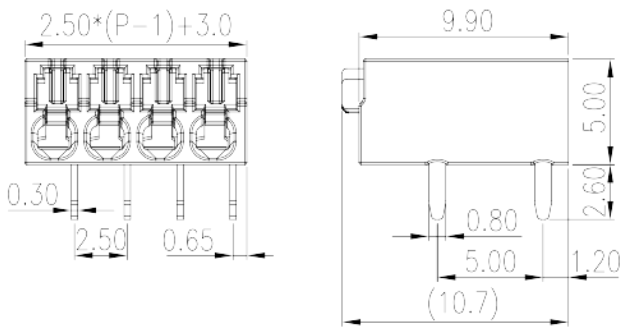

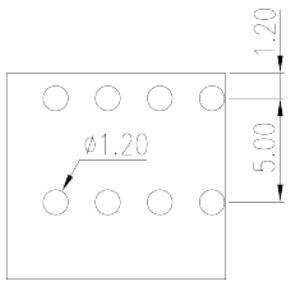

Aprovações

© DINKLE ENTERPRISE CO ,LTD. ALL RIGHT RESERVED