# AKK2.5-PV

Blocos Terminais Para Calha DIN > Ligação de mola

Date:2026-02-09

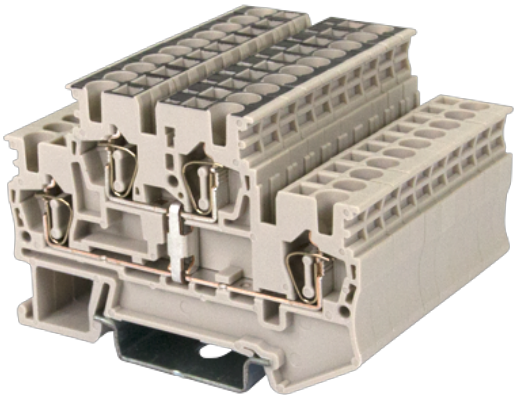

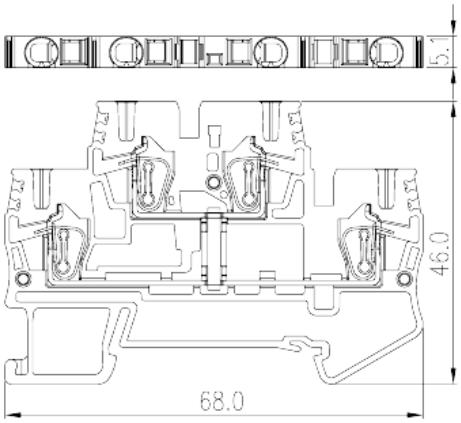


The web catalog is for reference only. Dinkle remains the right of product modification and engineering change of the design. The final product is made according to engineering drawing.

## Descrição do Produto

300V, 20A, Beige (default)

## Informação geral

| | |
|---|---|
| Pequena descrição | DIN Rail terminal blocks, Bi level feed through terminal blocks |
| Categoria | Bi level feed through terminal blocks |
| Cor | Beige (default) |
| Método de ligação | Spring Clamp Connection |
| Tipo de montagem | Rail Mounting |
| Comprimento (mm) | 68 |
| Largura (mm) | 5.1 |
| Altura (mm) | 46 |
| Níveis | Double level |
| ontos de conexão | 4 |

## Informações materiais

| | |
|---|---|
| Material isolante | I |
| Grupo de materiais de isolamento | V0 |
| classificação retardador de chama, em conformidade com UL94 | ≧500MΩ at DC 500V |


© DINKLE ENTERPRISE CO ,LTD. ALL RIGHT RESERVED

## Dados de conexão-IEC

| | |
|---|---|
| Tensão nominal (V) | 630 |
| Corrente nominal (A) | 20 |
| Tensão nominal (III / 3) (V) | 630 |
| Tensão nominal de impulso (II / 2) (KV) | 8 |
| Tensão de impulso nominal (III / 2) (KV) | 8 |
| Tensão de impulso nominal (III / 3) (KV) | 8 |
| Seção transversal do condutor solid.min (mm²) | 0.2 |
| Seção transversal do condutor solid.max (mm²) | 4 |
| Seção transversal do condutor varada. min (mm²) | 0.2 |
| Seção transversal do condutor varada. max (mm²) | 2.5 |
| Secção transversal do condutor flexível, com ferrule mínimo sem manga de plástico (mm²) | 0.25 |
| Secção transversal do condutor flexível, com virola máxima sem manga de plástico (mm²) | 2.5 |
| Secção transversal do condutor flexível, com min ligadura com manga de plástico (mm²) | 0.25 |
| Secção transversal do condutor flexível, com virola máxima com manga de plástico (mm²) | 2.5 |
| 2 condutores com a mesma secção transversal flexíveis, min ferrules com manga de plástico (mm²) | 0.5 |
| 2 condutores com a mesma secção transversal flexível, máximo de ferrugas duplas com manga de plástico (mm²) | 0.5 |
| Tamanho da chave de fenda entalhada (espessura da lâmina x Largura) (mm) | 0.6x3.5 |
| Comprimento de decapagem (mm) | 10 |
| Trilho de montagem | TS-35 |
| Placa de cobertura final necessária | YES |
| Conexões de aterramento | NO |

## Dados de conexão-UL

| | |
|---|---|
| Tensão nominal (UL / CUL Grupo B) (V) | 300 |
| Corrente nominal (UL / CUL Grupo B) (A) | 20 |
| Tensão nominal (UL / CUL Grupo C) (V) | 300 |
| Corrente nominal (UL / CUL Grupo C) (A) | 20 |
| Min. conexão de fio sólido AWG acc. para UL / CUL | 30 |
| Max. conexão de fio sólido AWG acc. para UL / CUL | 12 |


© DINKLE ENTERPRISE CO ,LTD. ALL RIGHT RESERVED

| | |
|---|---|
| Min. conexão de fio AWG acc. para UL / CUL | 30 |
| Max. conexão de fio AWG acc. para UL / CUL | 12 |

## Ambiente e Segurança

| | |
|---|---|
| Parte traseira da proteção das mãos (SIM ou NO) | YES |
| Proteção de dedos (SIM ou NÃO) | YES |
| Temperatura de operação. máximo (° C) | 120 |
| Temperatura de operação. min (° C) | -40 |

## Aprovações UL

| | |
|---|---|
| Alcance do fio (Grupo B) (AWG) | 30~12 |
| Tensão nominal (Grupo B) (V) | 300 |
| Corrente nominal (Grupo B) (A) | 20 |
| Wire Ranger (Grupo C) (AWG) | 30~12 |
| Tensão nominal (Grupo C) (V) | 300 |
| Corrente nominal (Grupo C) (A) | 20 |

## Aprovações CUL

| | |
|---|---|
| Alcance do fio (Grupo B) (AWG) | 30~12 |
| Tensão nominal (Grupo B) (V) | 300 |
| Corrente nominal (Grupo B) (A) | 20 |
| Alcance do fio (Grupo C) (AWG) | 30~12 |
| Tensão nominal (Grupo C) (V) | 300 |
| Corrente nominal (Grupo C) (A) | 20 |

## Desenhos


© DINKLE ENTERPRISE CO ,LTD. ALL RIGHT RESERVED

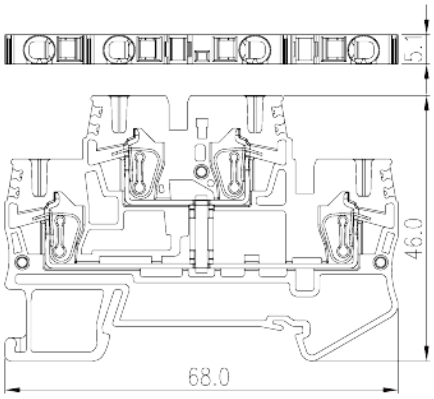


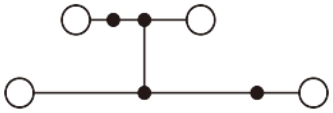

## Aprovações


© DINKLE ENTERPRISE CO ,LTD. ALL RIGHT RESERVED