DK6P

Клеммные колодки на DIN-рейку > Винтовое соединение

Date:2025-05-05

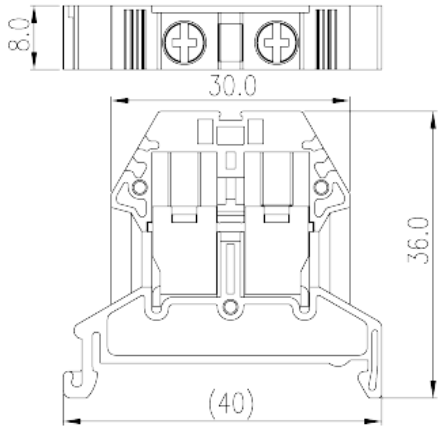

The web catalog is for reference only. Dinkle remains the right of product modification and engineering change of the design. The final product is made according to engineering drawing.

описание продукта

M4, 300V, 500A, Beige (default)

Общая информация о продукте

Краткое описание	Single Level Feed-through Terminal Block
Категория продукта	Single Level Feed-through Terminal Block
Цвет	Beige (default)
Способ подключения	Screw Connection
Тип фиксатора	Rail mounting
Длина (мм)	40
Ширина (мм)	8
Высота (мм)	36
Количество контактов	≥1P
Уровень	Single level
Количество точек подключения	2

Информация о материалах

Изоляционный материал	PA
Группа изоляционных материалов	I

TEL: +886-2-8069-9000 / E-mail: service@dinkle.com
© DINKLE ENTERPRISE CO ,LTD. ALL RIGHT RESERVED

Класс огнестойкости, в соответствии с UL94	V0
Сопротивление изоляции	≥500MΩ at DC 500V
Покрытие поверхности проводника	Tin PLATED

Информация о материалах

Номинальное напряжение (V)	500
Номинальный ток (A)	41
Номинальное напряжение (III/3)(V)	500
Номинальное импульсное напряжение (II/2) (кV)	6
Номинальное импульсное напряжение (III/2) (кВ)	6
Номинальное импульсное напряжение (III/3) (кV)	6
Сечение жесткого проводника, мин (мм²)	0.5
Сечение жесткого проводника, макс. (мм²)	10
Сечение гибкого проводника, мин (мм²)	0.5
Сечение гибкого проводника, макс. (мм²)	6
Сечение гибкого проводника, наконечник без пластиковой втулки, мин. (мм²)	0.5
Сечение гибкого проводника, наконечник без пластиковой втулки, макс.(мм²)	6
Сечение гибкого проводника, наконечник с пластиковой втулкой, мин.(мм²)	0.5
Сечение гибкого проводника, наконечник с пластиковой втулкой, макс.(мм²)	6
2 жестких проводника одинакового сечения, мин (мм²)	0.5
2 жестких проводника одинакового сечения, макс. (мм²)	6
2 гибких проводника одинакового сечения, мин. (мм²)	0.5
2 гибких проводника одинакового сечения , макс. (мм²)	4
2 гибкого проводника одинакового сечения, наконечник без пластиковой втулки, мин.(мм²)	0.5
2 гибких проводника одинакового сечения, наконечник без пластиковой втулки, макс.(мм²)	4
2 гибких проводника одинакового сечения, двойной наконечник с пластиковой втулкой, мин.(мм²)	0.5
2 гибких проводника одинакового сечения, двойной наконечник с пластиковой втулкой, макс.(мм²)	4

TEL: +886-2-8069-9000 / E-mail: service@dinkle.com
© DINKLE ENTERPRISE CO ,LTD. ALL RIGHT RESERVED

Резьба	M4
Размер шлицевой отвертки (толщина x ширина) (мм)	0.8x4
Размер крестообразной отвертки	PH2
Номинальный крутящий момент (Нм)	1.2
Длина зачистки (мм)	12~14
Монтажная рейка	TS-35N/TS-35/15N
Требуется торцевая крышка	YES
Соединения заземления	NO

Технические данные - IEC

Номинальное напряжение (UL / CUL Группа B) (V)	300
Номинальный ток (UL / CUL Группа B) (A)	50
Номинальное напряжение (UL / CUL Группа C) (V)	300
Номинальный ток (UL / CUL Группа C) (A)	50
Мин.жесткий провод AWG в соотв. В UL / CUL	20
Макс.жесткий провод AWG в соотв. В UL / CUL	8
Мин. гибкий провод AWG в соотв. В UL / CUL	20
Макс. гибкий провод AWG в соотв. В UL / CUL	8

Окружающая среда и безопасность

Задняя защита рук (ДА или НЕТ)	YES
Защита пальцев (ДА или НЕТ)	YES
Рабочая Температура. Макс. (° C)	120
Рабочая Температура. Мин. (° C)	-40

Разрешения UL

Диапазон проводов (группа B) (AWG)	20~8
Номинальное напряжение (группа B) (V)	300
Номинальный ток (группа B) (A)	50
Диапазон проводов (группа C) (AWG)	20~8
Номинальное напряжение (группа C) (V)	300
Номинальный ток (группа C) (A)	50

Разрешения CUL

© DINKLE ENTERPRISE CO ,LTD. ALL RIGHT RESERVED

Диапазон проводов (группа B) (AWG)	20~8
Номинальное напряжение (группа B) (V)	300
Номинальный ток (группа B) (A)	50
Диапазон проводов (группа C) (AWG)	20~8
Номинальное напряжение (группа C) (V)	300
Номинальный ток (группа C) (A)	50

Разрешения VDE

Диапазон проводов (мм²)	0.5~6
Номинальное напряжение (V)	500
Номинальный ток (A)	41

Сертификаты взрывозащиты

Диапазон проводов (мм²)	0.5~6
Номинальное напряжение (V)	500
Номинальный ток (A)	41

Чертежи

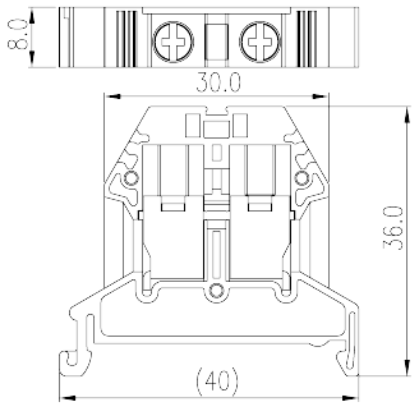

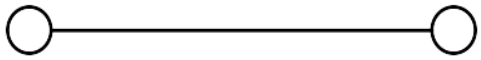

Принадлежности

© DINKLE ENTERPRISE CO ,LTD. ALL RIGHT RESERVED