# DK16H

Клеммные колодки на DIN-рейку > Винтовое соединение

Date:2025-08-04Version:1.2

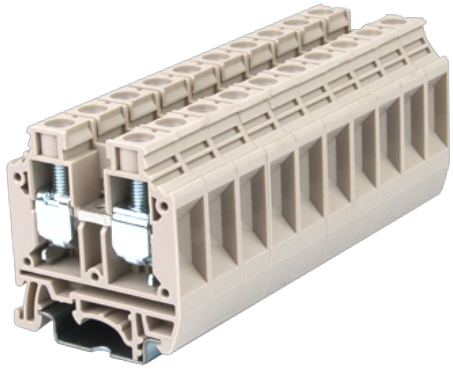

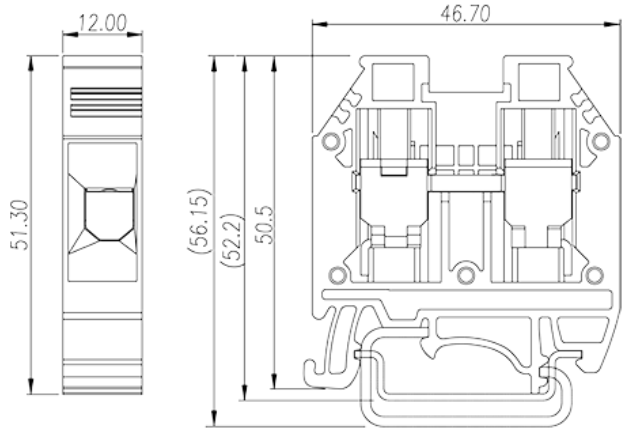


The web catalog is for reference only. Dinkle remains the right of product modification and engineering change of the design. The final product is made according to engineering drawing.

## описание продукта

M5, 600V, 100A, Beige (default)

## Общая информация о продукте

| | |
|---|---|
| Краткое описание | DIN rail terminal blocks, Feed through terminal blocks |
| Категория продукта | Feed through terminal blocks |
| Цвет | Beige (default) |
| Способ подключения | Screw connection |
| Тип фиксатора | Rail mounting |
| Длина (мм) | 48 |
| Ширина (мм) | 12 |
| Высота (мм) | 51.3 |
| Количество контактов | ≥1P |
| Уровень | Single level |
| Количество точек подключения | 2 |

## Информация о материалах

| | |
|---|---|
| Изоляционный материал | PA |
| Группа изоляционных материалов | I |

TEL: +886-2-8069-9000 / E-mail: service@dinkle.com
© DINKLE ENTERPRISE CO ,LTD. ALL RIGHT RESERVED

| | |
|---|---|
| Класс огнестойкости, в соответствии с UL94 | V0 |
| Сопротивление изоляции | ≥500MΩ at DC 500V |

## Информация о материалах

| | |
|---|---|
| Номинальное напряжение (V) | 1000 |
| Номинальный ток (A) | 101 |
| Номинальное напряжение (III/3)(V) | 1000 |
| Номинальное импульсное напряжение (II/2) (кV) | 8 |
| Номинальное импульсное напряжение (III/2) (кВ) | 8 |
| Номинальное импульсное напряжение (III/3) (кV) | 8 |
| Сечение жесткого проводника, мин (мм²) | 1.5 |
| Сечение жесткого проводника, макс. (мм²) | 25 |
| Сечение гибкого проводника, мин (мм²) | 1.5 |
| Сечение гибкого проводника, макс. (мм²) | 25 |
| Сечение гибкого проводника, наконечник без пластиковой втулки, мин. (мм²) | 1.5 |
| Сечение гибкого проводника, наконечник без пластиковой втулки, макс.(мм²) | 16 |
| Сечение гибкого проводника, наконечник с пластиковой втулкой, мин.(мм²) | 1.5 |
| Сечение гибкого проводника, наконечник с пластиковой втулкой, макс.(мм²) | 16 |
| 2 жестких проводника одинакового сечения, мин (мм²) | 1.5 |
| 2 жестких проводника одинакового сечения, макс. (мм²) | 6 |
| 2 гибких проводника одинакового сечения, мин. (мм²) | 1.5 |
| 2 гибких проводника одинакового сечения , макс. (мм²) | 6 |
| 2 гибкого проводника одинакового сечения, наконечник без пластиковой втулки, мин.(мм²) | 1.5 |
| 2 гибких проводника одинакового сечения, наконечник без пластиковой втулки, макс.(мм²) | 6 |
| 2 гибких проводника одинакового сечения, двойной наконечник с пластиковой втулкой, мин.(мм²) | 1.5 |
| 2 гибких проводника одинакового сечения, двойной наконечник с пластиковой втулкой, макс.(мм²) | 10 |

TEL: +886-2-8069-9000 / E-mail: service@dinkle.com
© DINKLE ENTERPRISE CO ,LTD. ALL RIGHT RESERVED

| | |
|---|---|
| Резьба | M5 |
| Размер шлицевой отвертки (толщина x ширина) (мм) | 1.0x5.5 |
| Размер крестообразной отвертки | PH2 |
| Номинальный крутящий момент (Нм) | 2.5~3.4 |
| Рекомендованный крутящий момент затяжки. Мин (Нм) | 2.5 |
| Рекомендованный крутящий момент затяжки. Макс. (Нм) | 3.4 |
| Длина зачистки (мм) | 13~15 |
| Монтажная рейка | TS-35 |
| Требуется торцевая крышка | YES |
| Соединения заземления | NO |

## Технические данные - IEC

| | |
|---|---|
| Номинальное напряжение (UL / CUL Группа B) (V) | 600 |
| Номинальный ток (UL / CUL Группа B) (A) | 100 |
| Номинальное напряжение (UL / CUL Группа C) (V) | 600 |
| Номинальный ток (UL / CUL Группа C) (A) | 100 |
| Мин.жесткий провод AWG в соотв. В UL / CUL | 14 |
| Макс.жесткий провод AWG в соотв. В UL / CUL | 3 |
| Мин. гибкий провод AWG в соотв. В UL / CUL | 14 |
| Макс. гибкий провод AWG в соотв. В UL / CUL | 3 |

## Окружающая среда и безопасность

| | |
|---|---|
| Задняя защита рук (ДА или НЕТ) | YES |
| Защита пальцев (ДА или НЕТ) | YES |
| Рабочая Температура. Макс. (° C) | 120 |
| Рабочая Температура. Мин. (° C) | -40 |

## Разрешения UL

| | |
|---|---|
| Диапазон проводов (группа B) (AWG) | 14~3 |
| Номинальное напряжение (группа B) (V) | 600 |
| Номинальный ток (группа B) (A) | 100 |
| Диапазон проводов (группа C) (AWG) | 14~3 |

TEL: +886-2-8069-9000 / E-mail: service@dinkle.com
© DINKLE ENTERPRISE CO ,LTD. ALL RIGHT RESERVED

| | |
|---|---|
| Номинальное напряжение (группа C) (V) | 600 |
| Номинальный ток (группа C) (A) | 100 |

## Разрешения CUL

| | |
|---|---|
| Диапазон проводов (группа B) (AWG) | 14~3 |
| Номинальное напряжение (группа B) (V) | 600 |
| Номинальный ток (группа B) (A) | 100 |
| Диапазон проводов (группа C) (AWG) | 14~3 |
| Номинальное напряжение (группа C) (V) | 600 |
| Номинальный ток (группа C) (A) | 100 |

## Разрешения VDE

| | |
|---|---|
| Диапазон проводов (мм²) | 1.5~25 |
| Номинальное напряжение (V) | 1000 |
| Номинальный ток (A) | 101 |

## Чертежи

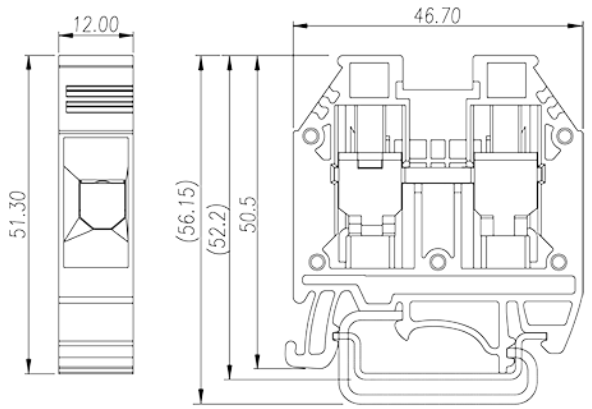


- Without jumper 600V/100A at torque value 2.5~3.4Nm
- With Jumper DS16:
  600V/95A at torque value 2.5Nm; 600V/100A at torque value 3.4Nm
- With jumper CSC-16:
  600V/90A at torque value 2.5Nm; 600V/100A at torque value 3.4Nm

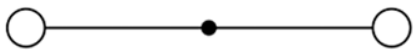

circuit diagram

## Принадлежности


© DINKLE ENTERPRISE CO ,LTD. ALL RIGHT RESERVED