# ESK508V4L-XXP

Клеммные колодки для печатных плат > Клеммные колодки для печатных плат

Date:2025-12-26Version:1.1

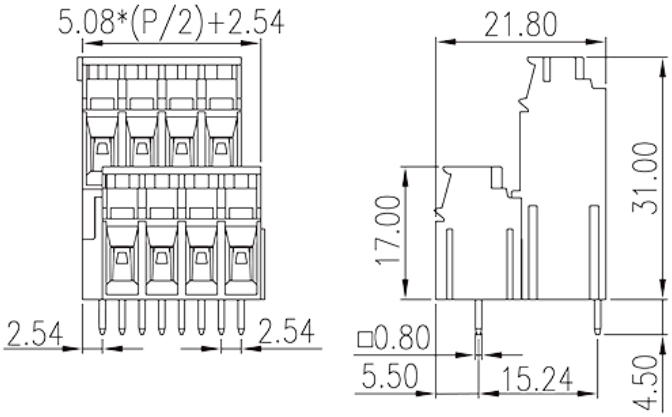


The web catalog is for reference only. Dinkle remains the right of product modification and engineering change of the design. The final product is made according to engineering drawing.

## описание продукта

Pitch : 5.08mm, 300V, 23A

## Общая информация о продукте

| | |
|---|---|
| Краткое описание | PCB Terminal Blocks, Screw Connection |
| Категория продукта | PCB Terminal Blocks |
| Шаг (мм) | 5.08 |
| Цвет | Green (default) |
| Способ подключения | Screw Connection |
| Тип фиксатора | Without |
| Длина (мм) | 5.08*(P/2-1)+7.62 |
| Ширина (мм) | 21.8 |
| Высота (мм) | 31 |
| Размер вывода (толщина x ширина) (мм) | 0.8x0.8 |
| Диаметр отверстия для печатной платы | 1.3 |
| Количество контактов | 04P~32P |
| Уровень | Double level |

## Информация о материалах

TEL: +886-2-8069-9000 / E-mail: service@dinkle.com
© DINKLE ENTERPRISE CO ,LTD. ALL RIGHT RESERVED

| | |
|---|---|
| Изоляционный материал | PA |
| Класс огнестойкости, в соответствии с UL94 | V0 |
| Сопротивление изоляции | ≥500MΩ at DC 500V |
| Материал проводника | COPPER ALLOY |
| Покрытие поверхности проводника | Tin PLATED |

## Информация о материалах

| | |
|---|---|
| Номинальное напряжение (V) | 400 |
| Номинальный ток (A) | 24 |
| Номинальное напряжение (II/2)(V) | 630 |
| Номинальное напряжение (III/2)(V) | 400 |
| Номинальное напряжение (III/3)(V) | 250 |
| Номинальное импульсное напряжение (II/2) (кV) | 4 |
| Номинальное импульсное напряжение (III/2) (кВ) | 4 |
| Номинальное импульсное напряжение (III/3) (кV) | 4 |
| Сечение жесткого проводника, мин (мм²) | 0.5 |
| Сечение жесткого проводника, макс. (мм²) | 2.5 |
| Сечение гибкого проводника, мин (мм²) | 0.5 |
| Сечение гибкого проводника, макс. (мм²) | 2.5 |
| Сечение гибкого проводника, наконечник без пластиковой втулки, мин. (мм²) | 0.5 |
| Сечение гибкого проводника, наконечник без пластиковой втулки, макс.(мм²) | 2.5 |
| Сечение гибкого проводника, наконечник с пластиковой втулкой, мин.(мм²) | 0.5 |
| Сечение гибкого проводника, наконечник с пластиковой втулкой, макс.(мм²) | 2.5 |
| 2 жестких проводника одинакового сечения, мин (мм²) | 0.5 |
| 2 жестких проводника одинакового сечения, макс. (мм²) | 1.5 |
| 2 гибких проводника одинакового сечения, мин. (мм²) | 0.5 |
| 2 гибких проводника одинакового сечения , макс. (мм²) | 1.5 |
| 2 гибкого проводника одинакового сечения, наконечник без пластиковой втулки, мин.(мм²) | 0.5 |
| 2 гибких проводника одинакового сечения, наконечник без пластиковой втулки, макс.(мм²) | 1.5 |

TEL: +886-2-8069-9000 / E-mail: service@dinkle.com
© DINKLE ENTERPRISE CO ,LTD. ALL RIGHT RESERVED

| | |
|---|---|
| 2 гибких проводника одинакового сечения, двойной наконечник с пластиковой втулкой, мин.(мм²) | 0.5 |
| 2 гибких проводника одинакового сечения, двойной наконечник с пластиковой втулкой, макс.(мм²) | 1.5 |
| Резьба | M3 |
| Размер шлицевой отвертки (толщина x ширина) (мм) | 0.6x3.5 |
| Номинальный крутящий момент (Нм) | 0.5 |
| Длина зачистки (мм) | 8~9 |

## Технические данные - IEC

| | |
|---|---|
| Номинальное напряжение (UL / CUL Группа B) (V) | 300 |
| Номинальный ток (UL / CUL Группа B) (A) | 23 |
| Номинальное напряжение (UL / CUL Группа D) (V) | 300 |
| Номинальный ток (UL / CUL Группа D) (A) | 10 |
| Мин.жесткий провод AWG в соотв. В UL / CUL | 26 |
| Макс.жесткий провод AWG в соотв. В UL / CUL | 12 |
| Мин. гибкий провод AWG в соотв. В UL / CUL | 26 |
| Макс. гибкий провод AWG в соотв. В UL / CUL | 12 |

## Окружающая среда и безопасность

| | |
|---|---|
| Защита пальцев (ДА или НЕТ) | YES |
| Рабочая Температура. Макс. (° C) | 120 |
| Рабочая Температура. Мин. (° C) | -40 |

## Чертежи


© DINKLE ENTERPRISE CO ,LTD. ALL RIGHT RESERVED

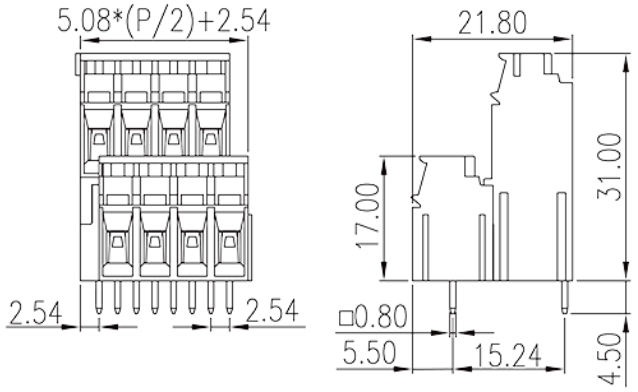


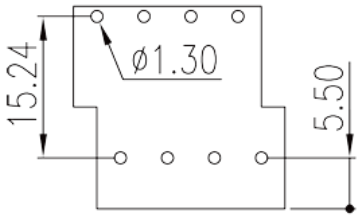


## Принадлежности


© DINKLE ENTERPRISE CO ,LTD. ALL RIGHT RESERVED