DK4N-TR-PE

Клеммные колодки на DIN-рейку > Винтовое соединение

Date:2026-04-01Version:1.2

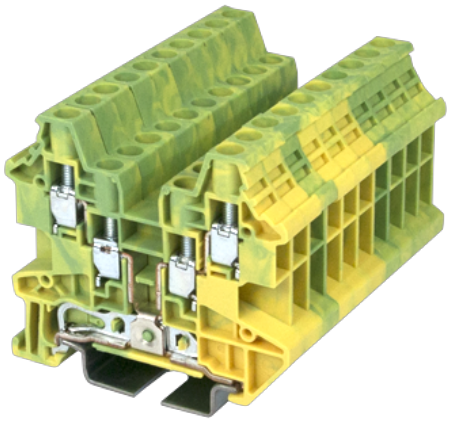

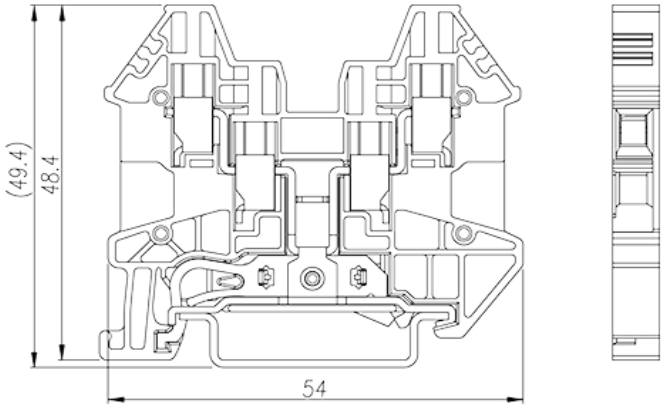

The web catalog is for reference only. Dinkle remains the right of product modification and engineering change of the design. The final product is made according to engineering drawing.

описание продукта

M3, Green-Yellow (default)

Общая информация о продукте

Краткое описание	DIN rail terminal blocks, Grounding terminal blocks
Категория продукта	Grounding terminal blocks
Цвет	Green-Yellow (default)
Способ подключения	Screw connection
Тип фиксатора	Rail mounting
Длина (мм)	6.1
Ширина (мм)	55.1
Высота (мм)	48.4
Уровень	Double level
Количество точек подключения	4

Информация о материалах

Изоляционный материал	PA
Группа изоляционных материалов	I
Класс огнестойкости, в соответствии с UL94	V0

TEL: +886-2-8069-9000 / E-mail: service@dinkle.com
© DINKLE ENTERPRISE CO ,LTD. ALL RIGHT RESERVED

Сопротивление изоляции	≥500MΩ at DC 500V

Информация о материалах

Номинальное импульсное напряжение (II/2) (кV)	8
Номинальное импульсное напряжение (III/2) (кВ)	8
Номинальное импульсное напряжение (III/3) (кV)	8
Сечение жесткого проводника, мин (мм²)	0.14
Сечение жесткого проводника, макс. (мм²)	6
Сечение гибкого проводника, мин (мм²)	0.14
Сечение гибкого проводника, макс. (мм²)	4
Сечение гибкого проводника, наконечник без пластиковой втулки, мин. (мм²)	0.25
Сечение гибкого проводника, наконечник без пластиковой втулки, макс.(мм²)	4
Сечение гибкого проводника, наконечник с пластиковой втулкой, мин.(мм²)	0.25
Сечение гибкого проводника, наконечник с пластиковой втулкой, макс.(мм²)	4
2 жестких проводника одинакового сечения, макс. (мм²)	1.5
2 гибких проводника одинакового сечения , макс. (мм²)	1.5
2 гибкого проводника одинакового сечения, наконечник без пластиковой втулки, мин.(мм²)	0.25
2 гибких проводника одинакового сечения, наконечник без пластиковой втулки, макс.(мм²)	1
2 гибких проводника одинакового сечения, двойной наконечник с пластиковой втулкой, мин.(мм²)	0.5
2 гибких проводника одинакового сечения, двойной наконечник с пластиковой втулкой, макс.(мм²)	1.5
Резьба	M3
Размер шлицевой отвертки (толщина x ширина) (мм)	0.6x3.5
Размер крестообразной отвертки	PH1
Номинальный крутящий момент (Нм)	0.6
Длина зачистки (мм)	9~11
Монтажная рейка	TS-35
Требуется торцевая крышка	YES

TEL: +886-2-8069-9000 / E-mail: service@dinkle.com
© DINKLE ENTERPRISE CO ,LTD. ALL RIGHT RESERVED

Соединения заземления	YES

Технические данные - IEC

Мин.жесткий провод AWG в соотв. В UL / CUL	28
Макс.жесткий провод AWG в соотв. В UL / CUL	10
Мин. гибкий провод AWG в соотв. В UL / CUL	28
Макс. гибкий провод AWG в соотв. В UL / CUL	10

Окружающая среда и безопасность

Задняя защита рук (ДА или НЕТ)	YES
Защита пальцев (ДА или НЕТ)	YES
Рабочая Температура. Макс. (° C)	120
Рабочая Температура. Мин. (° C)	-40

Разрешения VDE

Диапазон проводов (мм²)	0.14~4

Чертежи

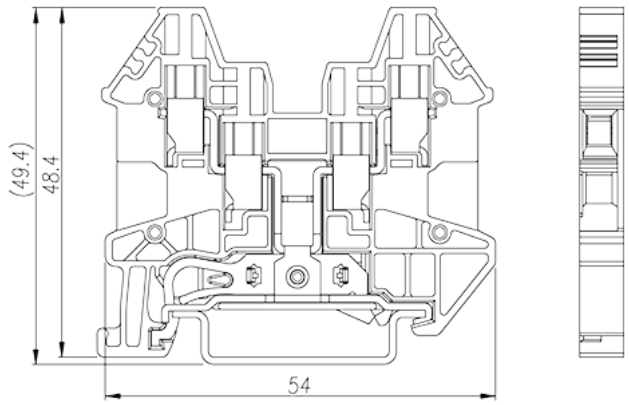

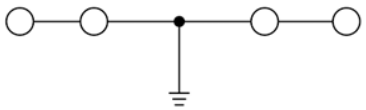

circuit diagram

Принадлежности

TEL: +886-2-8069-9000 / E-mail: service@dinkle.com
© DINKLE ENTERPRISE CO ,LTD. ALL RIGHT RESERVED