DKK2.5N-L2PE

Клеммные колодки на DIN-рейку > Винтовое соединение

Date:2025-08-05

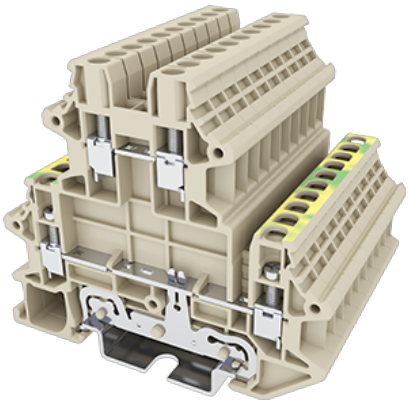

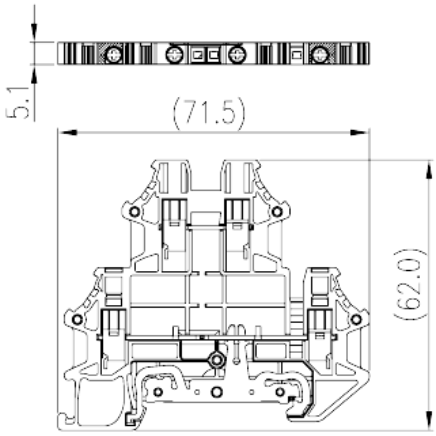

The web catalog is for reference only. Dinkle remains the right of product modification and engineering change of the design. The final product is made according to engineering drawing.

описание продукта

M2.5, 600V, Beige (default)

Общая информация о продукте

Краткое описание	DIN rail terminal blocks, Bi level feed,Grounding terminal blocks
Категория продукта	Grounding Terminal Block
Цвет	Beige (default)
Способ подключения	Screw connection
Тип фиксатора	Rail mounting
Длина (мм)	71.5
Ширина (мм)	5.1
Высота (мм)	62
Количество контактов	≥1P
Уровень	Double level
Количество точек подключения	4

Информация о материалах

Изоляционный материал	PA
Группа изоляционных материалов	I

TEL: +886-2-8069-9000 / E-mail: service@dinkle.com
© DINKLE ENTERPRISE CO ,LTD. ALL RIGHT RESERVED

Класс огнестойкости, в соответствии с UL94	V0
Сопротивление изоляции	≥500MΩ at DC 500V

Информация о материалах

Номинальное напряжение (V)	800
Номинальный ток (A)	24
Номинальное напряжение (III/3)(V)	800
Номинальное импульсное напряжение (II/2) (кV)	8
Номинальное импульсное напряжение (III/2) (кВ)	8
Номинальное импульсное напряжение (III/3) (кV)	8
Сечение жесткого проводника, мин (мм²)	0.34
Сечение жесткого проводника, макс. (мм²)	4
Сечение гибкого проводника, мин (мм²)	0.34
Сечение гибкого проводника, макс. (мм²)	2.5
Сечение гибкого проводника, наконечник без пластиковой втулки, мин. (мм²)	0.34
Сечение гибкого проводника, наконечник без пластиковой втулки, макс.(мм²)	2.5
Сечение гибкого проводника, наконечник с пластиковой втулкой, мин.(мм²)	0.34
Сечение гибкого проводника, наконечник с пластиковой втулкой, макс.(мм²)	2.5
2 жестких проводника одинакового сечения, мин (мм²)	0.34
2 жестких проводника одинакового сечения, макс. (мм²)	2.5
2 гибких проводника одинакового сечения, мин. (мм²)	0.34
2 гибких проводника одинакового сечения , макс. (мм²)	2.5
2 гибкого проводника одинакового сечения, наконечник без пластиковой втулки, мин.(мм²)	0.34
2 гибких проводника одинакового сечения, наконечник без пластиковой втулки, макс.(мм²)	1.5
2 гибких проводника одинакового сечения, двойной наконечник с пластиковой втулкой, мин.(мм²)	0.5
2 гибких проводника одинакового сечения, двойной наконечник с пластиковой втулкой, макс.(мм²)	1

TEL: +886-2-8069-9000 / E-mail: service@dinkle.com
© DINKLE ENTERPRISE CO ,LTD. ALL RIGHT RESERVED

Резьба	M2.5
Размер шлицевой отвертки (толщина x ширина) (мм)	0.4x2.5
Размер крестообразной отвертки	PH0
Номинальный крутящий момент (Нм)	0.4
Рекомендованный крутящий момент затяжки. Мин (Нм)	0.4
Рекомендованный крутящий момент затяжки. Макс. (Нм)	0.5
Длина зачистки (мм)	9~11
Монтажная рейка	TS-35
Требуется торцевая крышка	YES
Соединения заземления	NO

Технические данные - IEC

Номинальное напряжение (UL / CUL Группа B) (V)	600
Номинальный ток (UL / CUL Группа B) (A)	20□Upper Levels□
Номинальное напряжение (UL / CUL Группа C) (V)	600
Номинальный ток (UL / CUL Группа C) (A)	20□Upper Levels□
Мин.жесткий провод AWG в соотв. В UL / CUL	22
Макс.жесткий провод AWG в соотв. В UL / CUL	12
Мин. гибкий провод AWG в соотв. В UL / CUL	22
Макс. гибкий провод AWG в соотв. В UL / CUL	12

Окружающая среда и безопасность

Задняя защита рук (ДА или НЕТ)	YES
Защита пальцев (ДА или НЕТ)	YES
Рабочая Температура. Макс. (° C)	120
Рабочая Температура. Мин. (° C)	-40

Чертежи

© DINKLE ENTERPRISE CO ,LTD. ALL RIGHT RESERVED

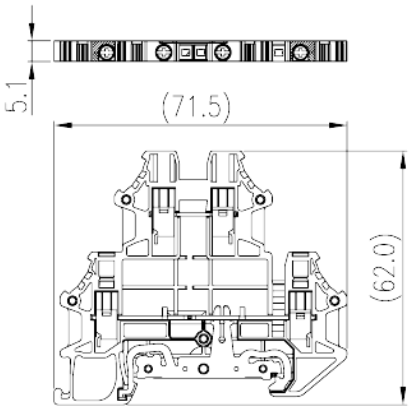

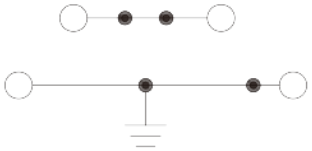

Принадлежности

TEL: +886-2-8069-9000 / E-mail: service@dinkle.com
© DINKLE ENTERPRISE CO ,LTD. ALL RIGHT RESERVED