DK150

Клеммные колодки на DIN-рейку > Винтовое соединение

Date:2025-08-04Version:1.2

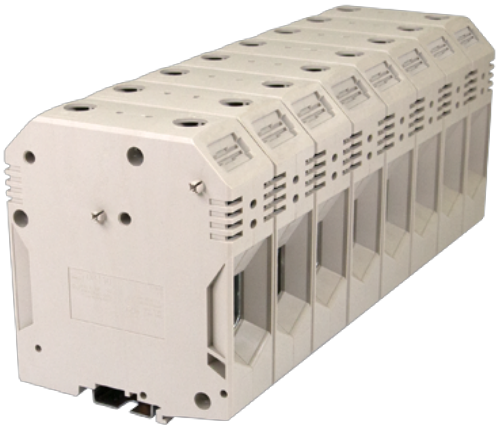

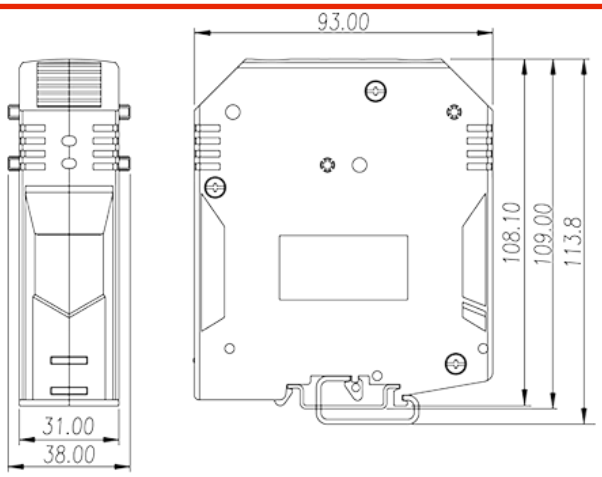

The web catalog is for reference only. Dinkle remains the right of product modification and engineering change of the design. The final product is made according to engineering drawing.

описание продукта

M8, 600V, 190A, Beige (default)

Общая информация о продукте

Краткое описание	DIN rail terminal blocks, Feed through terminal blocks
Категория продукта	Feed through terminal blocks
Цвет	Beige (default)
Способ подключения	Screw connection
Тип фиксатора	Rail mounting
Длина (мм)	93
Ширина (мм)	38
Высота (мм)	108.1
Количество контактов	≥1P
Уровень	Single level
Количество точек подключения	2

Информация о материалах

Изоляционный материал	PA
Группа изоляционных материалов	I

TEL: +886-2-8069-9000 / E-mail: service@dinkle.com
© DINKLE ENTERPRISE CO ,LTD. ALL RIGHT RESERVED

Класс огнестойкости, в соответствии с UL94	V0
Сопротивление изоляции	≥500MΩ at DC 500V

Информация о материалах

Номинальное напряжение (V)	1000
Номинальный ток (A)	192
Номинальное напряжение (III/3)(V)	1000
Номинальное импульсное напряжение (II/2) (кV)	8
Номинальное импульсное напряжение (III/2) (кВ)	8
Номинальное импульсное напряжение (III/3) (кV)	8
Сечение жесткого проводника, мин (мм²)	35
Сечение жесткого проводника, макс. (мм²)	150
Сечение гибкого проводника, мин (мм²)	35
Сечение гибкого проводника, макс. (мм²)	150
Сечение гибкого проводника, наконечник без пластиковой втулки, мин. (мм²)	10
Сечение гибкого проводника, наконечник без пластиковой втулки, макс.(мм²)	70
Резьба	M8
Размер шлицевой отвертки (толщина x ширина) (мм)	Hex socket 8
Размер крестообразной отвертки	PH3
Номинальный крутящий момент (Нм)	18.6
Рекомендованный крутящий момент затяжки. Мин (Нм)	3.5
Рекомендованный крутящий момент затяжки. Макс. (Нм)	4.2
Длина зачистки (мм)	The stripping length depends on the specification provided by the cable lug manufacturer
Монтажная рейка	TS-35
Требуется торцевая крышка	NO
Соединения заземления	NO

Технические данные - IEC

Номинальное напряжение (UL / CUL Группа B) (V)	600
Номинальный ток (UL / CUL Группа B) (A)	190

TEL: +886-2-8069-9000 / E-mail: service@dinkle.com
© DINKLE ENTERPRISE CO ,LTD. ALL RIGHT RESERVED

Номинальное напряжение (UL / CUL Группа C) (V)	600
Номинальный ток (UL / CUL Группа C) (A)	190
Мин.жесткий провод AWG в соотв. В UL / CUL	8
Макс.жесткий провод AWG в соотв. В UL / CUL	3/0
Мин. гибкий провод AWG в соотв. В UL / CUL	8
Макс. гибкий провод AWG в соотв. В UL / CUL	3/0

Окружающая среда и безопасность

Задняя защита рук (ДА или НЕТ)	YES
Защита пальцев (ДА или НЕТ)	NO
Рабочая Температура. Макс. (° C)	120
Рабочая Температура. Мин. (° C)	-40

Разрешения UL

Диапазон проводов (группа B) (AWG)	8~3/0
Номинальное напряжение (группа B) (V)	600
Номинальный ток (группа B) (A)	190
Диапазон проводов (группа C) (AWG)	8~3/0
Номинальное напряжение (группа C) (V)	600
Номинальный ток (группа C) (A)	190

Разрешения CUL

Диапазон проводов (группа B) (AWG)	8~3/0
Номинальное напряжение (группа B) (V)	600
Номинальный ток (группа B) (A)	190
Диапазон проводов (группа C) (AWG)	8~3/0
Номинальное напряжение (группа C) (V)	600
Номинальный ток (группа C) (A)	190

Разрешения VDE

Диапазон проводов (мм²)	10~70
Номинальное напряжение (V)	1000
Номинальный ток (A)	190

Сертификаты взрывозащиты

© DINKLE ENTERPRISE CO ,LTD. ALL RIGHT RESERVED

Диапазон проводов (мм²)	35~150
Номинальное напряжение (V)	1000
Номинальный ток (A)	309

Чертежи

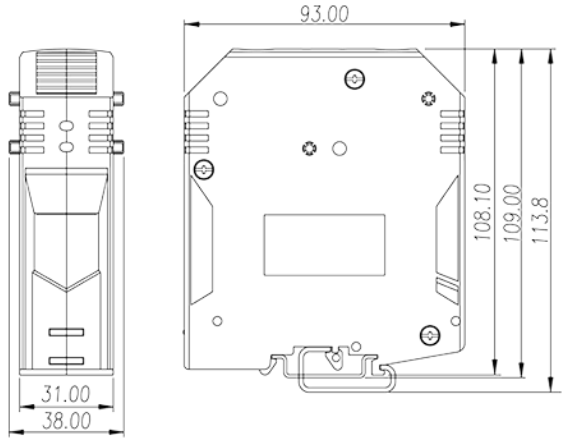

Принадлежности

TEL: +886-2-8069-9000 / E-mail: service@dinkle.com
© DINKLE ENTERPRISE CO ,LTD. ALL RIGHT RESERVED