DP2.5N-TN-TG

Клеммные колодки на DIN-рейку > Push-in Design

Date:2025-08-07

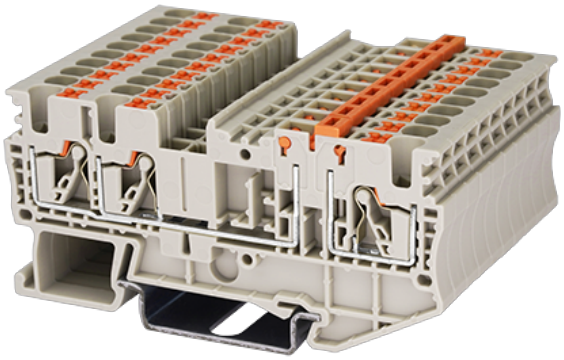

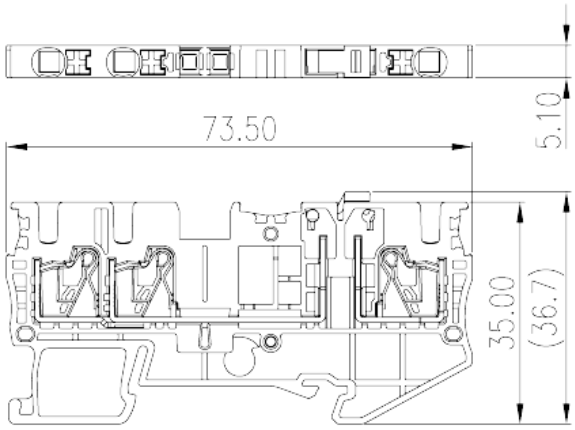

The web catalog is for reference only. Dinkle remains the right of product modification and engineering change of the design. The final product is made according to engineering drawing.

описание продукта

300V, 18A, Beige (default)

Общая информация о продукте

Краткое описание	Disconnect Terminal Block, Push-in Design
Категория продукта	Disconnect Terminal Block
Цвет	Refer to drawing
Способ подключения	Push-in Design
Длина (мм)	73.5
Ширина (мм)	5.1
Высота (мм)	38.2□TS-35N□/ 45.7(TS-35/15N)
Уровень	Single level
Количество точек подключения	3

Информация о материалах

Изоляционный материал	PA
Группа изоляционных материалов	I
Класс огнестойкости, в соответствии с UL94	V0
Сопротивление изоляции	≥500MΩ at DC 500V

TEL: +886-2-8069-9000 / E-mail: service@dinkle.com
© DINKLE ENTERPRISE CO ,LTD. ALL RIGHT RESERVED

Материал проводника	HIGH PERFORMANCE COPPER ALLOY
Покрытие поверхности проводника	Tin PLATED

Информация о материалах

Номинальное напряжение (V)	400
Номинальный ток (A)	20
Номинальное напряжение (III/3)(V)	400
Номинальное импульсное напряжение (III/3) (кV)	6
Сечение жесткого проводника, мин (мм²)	0.2
Сечение жесткого проводника, макс. (мм²)	4
Сечение гибкого проводника, мин (мм²)	0.2
Сечение гибкого проводника, макс. (мм²)	2.5
Сечение гибкого проводника, наконечник без пластиковой втулки, мин. (мм²)	0.25
Сечение гибкого проводника, наконечник без пластиковой втулки, макс.(мм²)	2.5
Сечение гибкого проводника, наконечник с пластиковой втулкой, мин.(мм²)	0.25
Сечение гибкого проводника, наконечник с пластиковой втулкой, макс.(мм²)	2.5
2 гибких проводника одинакового сечения, двойной наконечник с пластиковой втулкой, мин.(мм²)	0.5
2 гибких проводника одинакового сечения, двойной наконечник с пластиковой втулкой, макс.(мм²)	0.5
Размер шлицевой отвертки (толщина x ширина) (мм)	0.6x3.5
Длина зачистки (мм)	10
Монтажная рейка	TS-35N□TS-35/15N
Требуется торцевая крышка	YES
Соединения заземления	NO

Технические данные - IEC

Номинальное напряжение (UL / CUL Группа B) (V)	300
Номинальный ток (UL / CUL Группа B) (A)	18
Номинальное напряжение (UL / CUL Группа C) (V)	300
Номинальный ток (UL / CUL Группа C) (A)	18

TEL: +886-2-8069-9000 / E-mail: service@dinkle.com
© DINKLE ENTERPRISE CO ,LTD. ALL RIGHT RESERVED

Мин.жесткий провод AWG в соотв. В UL / CUL	26
Макс.жесткий провод AWG в соотв. В UL / CUL	12
Мин. гибкий провод AWG в соотв. В UL / CUL	26
Макс. гибкий провод AWG в соотв. В UL / CUL	12

Окружающая среда и безопасность

Задняя защита рук (ДА или НЕТ)	YES
Защита пальцев (ДА или НЕТ)	YES
Рабочая Температура. Макс. (° C)	120
Рабочая Температура. Мин. (° C)	-40

Чертежи

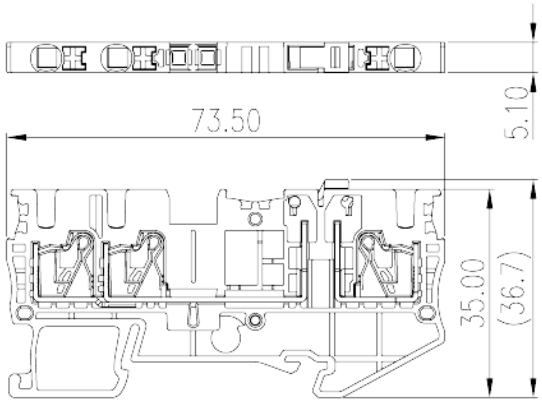

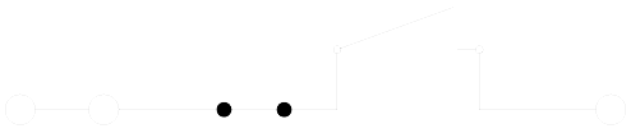

Принадлежности

© DINKLE ENTERPRISE CO ,LTD. ALL RIGHT RESERVED