# DKB30N-XXPK

Клеммные колодки NEMA > Монтаж на панели

Date:2026-02-09

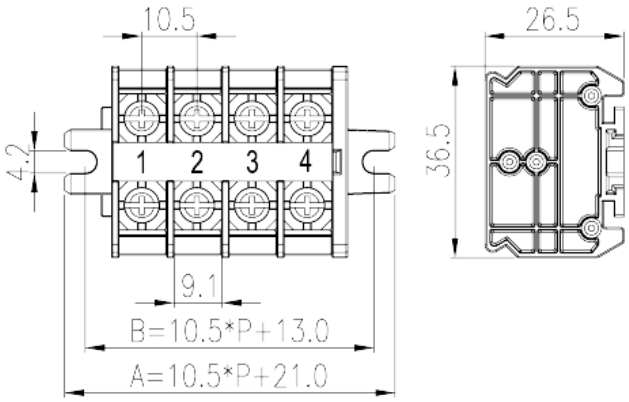


The web catalog is for reference only. Dinkle remains the right of product modification and engineering change of the design. The final product is made according to engineering drawing.

## описание продукта

Pitch : 10.50mm, M4, 600V, 30/40A

## Общая информация о продукте

| | |
|---|---|
| Краткое описание | Panel Mounting, Screw Connection |
| Категория продукта | Panel Mounting |
| Шаг (мм) | 10.5 |
| Цвет | Refer to drawing |
| Способ подключения | Screw Connection |
| Длина (мм) | 10.50*P+21 |
| Ширина (мм) | 36.5 |
| Высота (мм) | 26.5 |
| Количество контактов | 01P~16P |
| Уровень | Single level |
| Количество точек подключения | 2~32 |

## Информация о материалах

| | |
|---|---|
| Изоляционный материал | PC |
| Группа изоляционных материалов | IIIa |

TEL: +886-2-8069-9000 / E-mail: service@dinkle.com
© DINKLE ENTERPRISE CO ,LTD. ALL RIGHT RESERVED

| | |
|---|---|
| Класс огнестойкости, в соответствии с UL94 | V2 |
| Сопротивление изоляции | ≥1000MΩ at DC 500V |
| Материал проводника | COPPER ALLOY |
| Покрытие поверхности проводника | Tin PLATED |

## Информация о материалах

| | |
|---|---|
| Номинальное напряжение (V) | 630 |
| Номинальный ток (A) | 32 |
| Номинальное напряжение (III/3)(V) | 630 |
| Номинальное импульсное напряжение (III/3) (кV) | 8 |
| Сечение жесткого проводника, мин (мм²) | 0.34 |
| Сечение жесткого проводника, макс. (мм²) | 4 |
| Сечение гибкого проводника, мин (мм²) | 0.34 |
| Сечение гибкого проводника, макс. (мм²) | 4 |
| 2 жестких проводника одинакового сечения, макс. (мм²) | 4 |
| 2 гибких проводника одинакового сечения , макс. (мм²) | 4 |
| Резьба | M4 |
| Размер крестообразной отвертки | PH2 |
| Номинальный крутящий момент (Нм) | 1.2~1.5 |
| Рекомендованный крутящий момент затяжки. Мин (Нм) | 1.2 |
| Рекомендованный крутящий момент затяжки. Макс. (Нм) | 1.5 |
| Момент затяжки с фланцем. Макс. (Нм) | 0.8 |
| Длина зачистки (мм) | 12~13The stripping length depends on the specification provided by the cablelug manufacturer |
| Монтажная рейка | TS-35N□TS-35/15N |
| Требуется торцевая крышка | YES |
| Соединения заземления | NO |

## Технические данные - IEC

| | |
|---|---|
| Номинальное напряжение (UL / CUL Группа B) (V) | 600 |
| Номинальный ток (UL / CUL Группа B) (A) | 30 |
| Номинальное напряжение (UL / CUL Группа C) | 600 |

TEL: +886-2-8069-9000 / E-mail: service@dinkle.com
© DINKLE ENTERPRISE CO ,LTD. ALL RIGHT RESERVED

| | |
|---|---|
| (V) | |
| Номинальный ток (UL / CUL Группа C) (A) | 30 |
| Номинальное напряжение (UL / CUL Группа D) (V) | 600 |
| Номинальный ток (UL / CUL Группа D) (A) | 30 |
| Мин.жесткий провод AWG в соотв. В UL / CUL | 22 |
| Макс.жесткий провод AWG в соотв. В UL / CUL | 10 |
| Мин. гибкий провод AWG в соотв. В UL / CUL | 22 |
| Макс. гибкий провод AWG в соотв. В UL / CUL | 10 |

## Окружающая среда и безопасность

| | |
|---|---|
| Задняя защита рук (ДА или НЕТ) | YES |
| Защита пальцев (ДА или НЕТ) | NO |
| Рабочая Температура. Макс. (° C) | 125 |
| Рабочая Температура. Мин. (° C) | -40 |

## Разрешения UL

| | |
|---|---|
| Диапазон проводов (группа B) (AWG) | 22-10/(2)22-(2)12 |
| Номинальное напряжение (группа B) (V) | 600 |
| Номинальный ток (группа B) (A) | 30/40 |
| Диапазон проводов (группа C) (AWG) | 22-10/(2)22-(2)12 |
| Номинальное напряжение (группа C) (V) | 600 |
| Номинальный ток (группа C) (A) | 30/40 |
| Диапазон проводов (группа D) (AWG) | 22-10/(2)22-(2)12 |
| Номинальное напряжение (группа D) (V) | 600 |
| Номинальный ток (группа D) (A) | 5 |

## Разрешения CUL

| | |
|---|---|
| Диапазон проводов (группа B) (AWG) | 22-10/(2)22-(2)12 |
| Номинальное напряжение (группа B) (V) | 600 |
| Номинальный ток (группа B) (A) | 30/40 |
| Диапазон проводов (группа C) (AWG) | 22-10/(2)22-(2)12 |
| Номинальное напряжение (группа C) (V) | 600 |
| Номинальный ток (группа C) (A) | 30/40 |
| Диапазон проводов (группа D) (AWG) | 22-10/(2)22-(2)12 |

TEL: +886-2-8069-9000 / E-mail: service@dinkle.com
© DINKLE ENTERPRISE CO ,LTD. ALL RIGHT RESERVED

| | |
|---|---|
| Номинальное напряжение (группа D) (V) | 600 |
| Номинальный ток (группа D) (A) | 5 |

## Чертежи

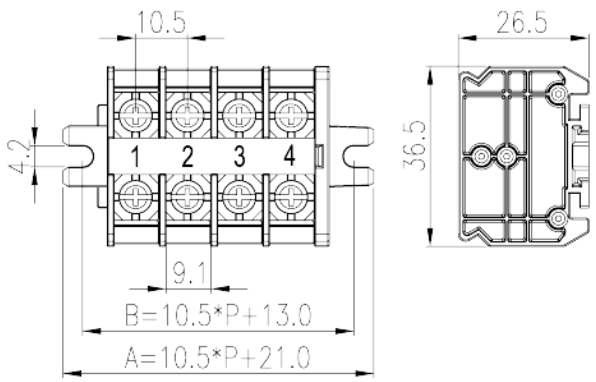

## Принадлежности


© DINKLE ENTERPRISE CO ,LTD. ALL RIGHT RESERVED