PPAC-95MAS

Клеммные колодки для печатных плат >
Панельные проходные клеммные колодки

Date:2025-10-31Version:1.2

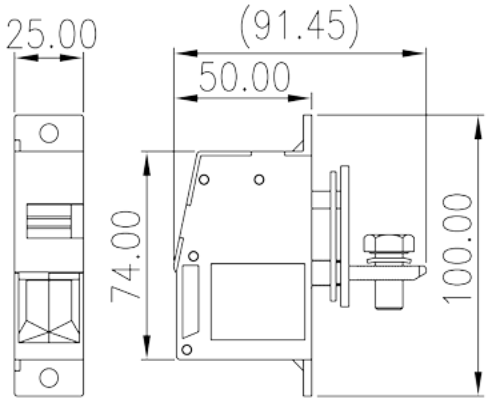

The web catalog is for reference only. Dinkle remains the right of product modification and engineering change of the design. The final product is made according to engineering drawing.

описание продукта

M8, 300V, 230A

Общая информация о продукте

Краткое описание	Panel Feed-Through, Screw Connection
Категория продукта	Panel Feed-Through
Цвет	Grey (default)
Способ подключения	Screw connection
Тип фиксатора	With mounting flange
Длина (мм)	25
Ширина (мм)	50+45
Высота (мм)	100
Количество контактов	1P

Информация о материалах

Изоляционный материал	PA
Группа изоляционных материалов	I
Класс огнестойкости, в соответствии с UL94	V0
Сопротивление изоляции	≥500MΩ at DC 500V

TEL: +886-2-8069-9000 / E-mail: service@dinkle.com
© DINKLE ENTERPRISE CO ,LTD. ALL RIGHT RESERVED

Материал проводника	COPPER ALLOY
Покрытие поверхности проводника	Tin PLATED

Информация о материалах

Номинальное напряжение (V)	500V (5.0 ~ 6.0mm mounting plate), 630V (1.0 ~ 5.0mm mounting plate and plastic mounting plate)
Номинальный ток (A)	232
Номинальное напряжение (III/3)(V)	500V (5.0 ~ 6.0mm mounting plate), 630V (1.0 ~ 5.0mm mounting plate and plastic mounting plate)
Номинальное импульсное напряжение (III/3) (кV)	8
Сечение жесткого проводника, мин (мм²)	25
Сечение жесткого проводника, макс. (мм²)	95
Сечение гибкого проводника, мин (мм²)	25
Сечение гибкого проводника, макс. (мм²)	95
Сечение гибкого проводника, наконечник без пластиковой втулки, мин. (мм²)	25
Сечение гибкого проводника, наконечник без пластиковой втулки, макс.(мм²)	95
Сечение гибкого проводника, наконечник с пластиковой втулкой, мин.(мм²)	25
Сечение гибкого проводника, наконечник с пластиковой втулкой, макс.(мм²)	95
2 жестких проводника одинакового сечения, мин (мм²)	25
2 жестких проводника одинакового сечения, макс. (мм²)	35
2 гибких проводника одинакового сечения, мин. (мм²)	25
2 гибких проводника одинакового сечения , макс. (мм²)	35
2 гибкого проводника одинакового сечения, наконечник без пластиковой втулки, мин.(мм²)	16
2 гибких проводника одинакового сечения, наконечник без пластиковой втулки, макс.(мм²)	35
Резьба	M8
Размер крестообразной отвертки	#6
Номинальный крутящий момент (Нм)	14.7
Длина зачистки (мм)	26~27

Технические данные - IEC

© DINKLE ENTERPRISE CO ,LTD. ALL RIGHT RESERVED

Номинальное напряжение (UL / CUL Группа B) (V)	300
Номинальный ток (UL / CUL Группа B) (A)	230
Номинальное напряжение (UL / CUL Группа C) (V)	300
Номинальный ток (UL / CUL Группа C) (A)	230
Мин.жесткий провод AWG в соотв. В UL / CUL	4
Макс.жесткий провод AWG в соотв. В UL / CUL	4/0
Мин. гибкий провод AWG в соотв. В UL / CUL	4
Макс. гибкий провод AWG в соотв. В UL / CUL	4/0

Окружающая среда и безопасность

Задняя защита рук (ДА или НЕТ)	YES
Защита пальцев (ДА или НЕТ)	YES
Рабочая Температура. Макс. (° C)	120
Рабочая Температура. Мин. (° C)	-40

Разрешения UL

Диапазон проводов (группа B) (AWG)	4~4/0
Номинальное напряжение (группа B) (V)	300
Номинальный ток (группа B) (A)	230
Диапазон проводов (группа C) (AWG)	4~4/0
Номинальное напряжение (группа C) (V)	300
Номинальный ток (группа C) (A)	230
Диапазон проводов (группа D) (AWG)	4~4/0
Номинальное напряжение (группа D) (V)	600
Номинальный ток (группа D) (A)	5

Разрешения CUL

Диапазон проводов (группа B) (AWG)	4~4/0
Номинальное напряжение (группа B) (V)	300
Номинальный ток (группа B) (A)	230
Диапазон проводов (группа C) (AWG)	4~4/0
Номинальное напряжение (группа C) (V)	300
Номинальный ток (группа C) (A)	230
Диапазон проводов (группа D) (AWG)	4~4/0

TEL: +886-2-8069-9000 / E-mail: service@dinkle.com
© DINKLE ENTERPRISE CO ,LTD. ALL RIGHT RESERVED

Номинальное напряжение (группа D) (V)	600
Номинальный ток (группа D) (A)	5

Разрешения VDE

Диапазон проводов (мм²)	25~95
Номинальное напряжение (V)	500V (5.0 ~ 6.0mm mounting plate), 630V (1.0 ~ 5.0mm mounting plate and plastic mounting plate)
Номинальный ток (A)	232

Чертежи

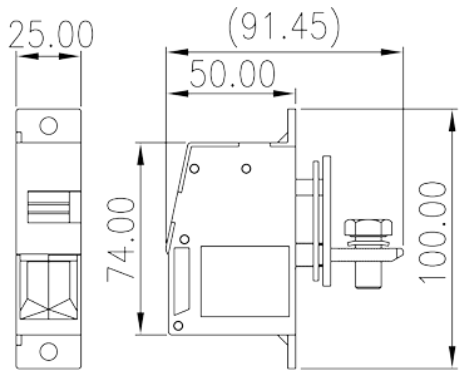

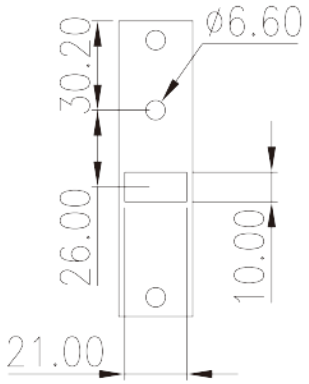

Принадлежности

© DINKLE ENTERPRISE CO ,LTD. ALL RIGHT RESERVED