0032-11XX

Клеммные колодки с изолирующими перегородками > Однорядные

Date:2025-11-02Version:1.1

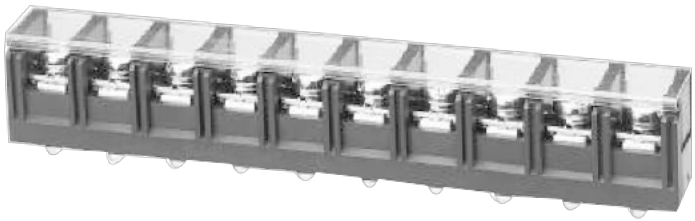

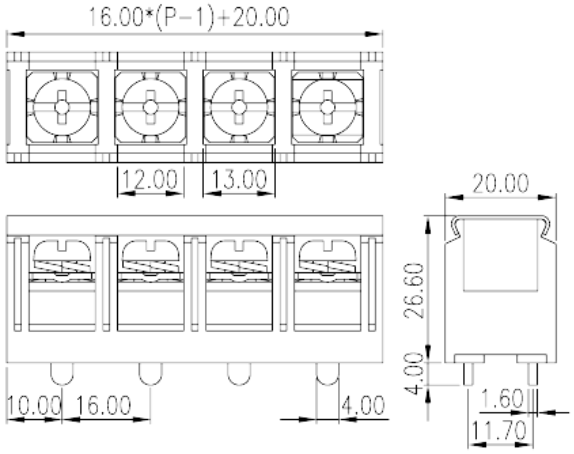

The web catalog is for reference only. Dinkle remains the right of product modification and engineering change of the design. The final product is made according to engineering drawing.

описание продукта

Pitch: 16.00mm , M6, 600V, 50/80A

Общая информация о продукте

Краткое описание	Barrier terminal blocks, Screw connection
Категория продукта	Single Row
Шаг (мм)	16
Цвет	Black (default)
Способ подключения	Screw connection
Тип фиксатора	Without
Размер вывода (толщина x ширина) (мм)	1.6X4.0
Диаметр отверстия для печатной платы	5.2~5.3
Уровень	Single Row

Информация о материалах

Изоляционный материал	PBT
Группа изоляционных материалов	IIIa
Класс огнестойкости, в соответствии с UL94	V0
Материал проводника	Copper Alloy

TEL: +886-2-8069-9000 / E-mail: service@dinkle.com
© DINKLE ENTERPRISE CO ,LTD. ALL RIGHT RESERVED

Покрытие поверхности проводника	Tinned

Информация о материалах

Номинальный ток (A)	41
Номинальное напряжение (II/2)(V)	1000
Номинальное напряжение (III/2)(V)	1000
Номинальное напряжение (III/3)(V)	630
Номинальное импульсное напряжение (II/2) (кV)	8
Номинальное импульсное напряжение (III/2) (кВ)	8
Номинальное импульсное напряжение (III/3) (кV)	8
Сечение жесткого проводника, мин (мм²)	1.5
Сечение жесткого проводника, макс. (мм²)	6
Сечение гибкого проводника, мин (мм²)	1.5
Сечение гибкого проводника, макс. (мм²)	6
2 жестких проводника одинакового сечения, макс. (мм²)	4
2 гибких проводника одинакового сечения , макс. (мм²)	4
Резьба	M6
Размер шлицевой отвертки (толщина x ширина) (мм)	1.0x5.5
Размер крестообразной отвертки	PH3
Номинальный крутящий момент (Нм)	3.1
Рекомендованный крутящий момент затяжки. Мин (Нм)	2.5
Рекомендованный крутящий момент затяжки. Макс. (Нм)	3.1
Длина зачистки (мм)	13~14

Технические данные - IEC

Номинальное напряжение (UL / CUL Группа B) (V)	600
Номинальный ток (UL / CUL Группа B) (A)	50/80
Номинальное напряжение (UL / CUL Группа C) (V)	600
Номинальный ток (UL / CUL Группа C) (A)	50/80
Мин.жесткий провод AWG в соотв. В UL / CUL	14/6

TEL: +886-2-8069-9000 / E-mail: service@dinkle.com
© DINKLE ENTERPRISE CO ,LTD. ALL RIGHT RESERVED

Макс.жесткий провод AWG в соотв. В UL / CUL	8/4
Мин. гибкий провод AWG в соотв. В UL / CUL	14/6
Макс. гибкий провод AWG в соотв. В UL / CUL	8/4

Окружающая среда и безопасность

Задняя защита рук (ДА или НЕТ)	YES
Рабочая Температура. Макс. (° C)	120
Рабочая Температура. Мин. (° C)	-40

Разрешения UL

Диапазон проводов (группа B) (AWG)	14~6
Номинальное напряжение (группа B) (V)	600
Номинальный ток (группа B) (A)	50/80
Диапазон проводов (группа C) (AWG)	14~6
Номинальное напряжение (группа C) (V)	600
Номинальный ток (группа C) (A)	50/80

Разрешения CUL

Диапазон проводов (группа B) (AWG)	14~6
Номинальное напряжение (группа B) (V)	600
Номинальный ток (группа B) (A)	50/80
Диапазон проводов (группа C) (AWG)	14~6
Номинальное напряжение (группа C) (V)	600
Номинальный ток (группа C) (A)	50/80

Чертежи

© DINKLE ENTERPRISE CO ,LTD. ALL RIGHT RESERVED

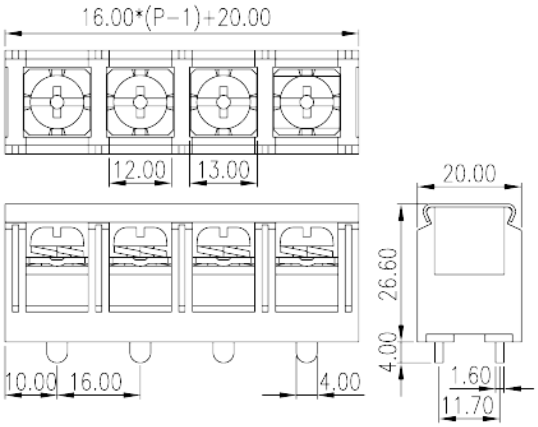

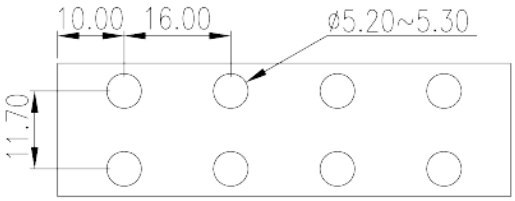

Принадлежности

© DINKLE ENTERPRISE CO ,LTD. ALL RIGHT RESERVED