# 0032-11XX

Клеммные колодки с изолирующими перегородками > Однорядные

Date:2025-12-25Version:1.1

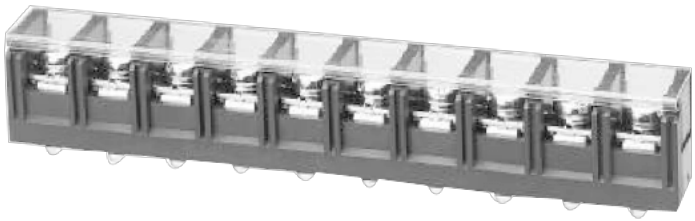

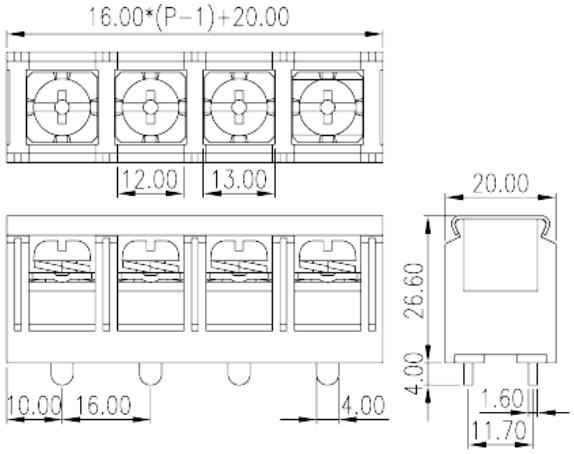


The web catalog is for reference only. Dinkle remains the right of product modification and engineering change of the design. The final product is made according to engineering drawing.

## описание продукта

Pitch: 16.00mm , M6, 600V, 50/80A

## Общая информация о продукте

| | |
|---|---|
| Краткое описание | Barrier terminal blocks, Screw connection |
| Категория продукта | Single Row |
| Шаг (мм) | 16 |
| Цвет | Black (default) |
| Способ подключения | Screw connection |
| Тип фиксатора | Without |
| Размер вывода (толщина x ширина) (мм) | 1.6X4.0 |
| Диаметр отверстия для печатной платы | 5.2~5.3 |
| Уровень | Single Row |

## Информация о материалах

| | |
|---|---|
| Изоляционный материал | PBT |
| Группа изоляционных материалов | IIIa |
| Класс огнестойкости, в соответствии с UL94 | V0 |
| Материал проводника | Copper Alloy |

TEL: +886-2-8069-9000 / E-mail: service@dinkle.com
© DINKLE ENTERPRISE CO ,LTD. ALL RIGHT RESERVED

| | |
|---|---|
| Покрытие поверхности проводника | Tinned |

## Информация о материалах

| | |
|---|---|
| Номинальный ток (A) | 41 |
| Номинальное напряжение (II/2)(V) | 1000 |
| Номинальное напряжение (III/2)(V) | 1000 |
| Номинальное напряжение (III/3)(V) | 630 |
| Номинальное импульсное напряжение (II/2) (кV) | 8 |
| Номинальное импульсное напряжение (III/2) (кВ) | 8 |
| Номинальное импульсное напряжение (III/3) (кV) | 8 |
| Сечение жесткого проводника, мин (мм²) | 1.5 |
| Сечение жесткого проводника, макс. (мм²) | 6 |
| Сечение гибкого проводника, мин (мм²) | 1.5 |
| Сечение гибкого проводника, макс. (мм²) | 6 |
| 2 жестких проводника одинакового сечения, макс. (мм²) | 4 |
| 2 гибких проводника одинакового сечения , макс. (мм²) | 4 |
| Резьба | M6 |
| Размер шлицевой отвертки (толщина x ширина) (мм) | 1.0x5.5 |
| Размер крестообразной отвертки | PH3 |
| Номинальный крутящий момент (Нм) | 3.1 |
| Рекомендованный крутящий момент затяжки. Мин (Нм) | 2.5 |
| Рекомендованный крутящий момент затяжки. Макс. (Нм) | 3.1 |
| Длина зачистки (мм) | 13~14 |

## Технические данные - IEC

| | |
|---|---|
| Номинальное напряжение (UL / CUL Группа B) (V) | 600 |
| Номинальный ток (UL / CUL Группа B) (A) | 50/80 |
| Номинальное напряжение (UL / CUL Группа C) (V) | 600 |
| Номинальный ток (UL / CUL Группа C) (A) | 50/80 |
| Мин.жесткий провод AWG в соотв. В UL / CUL | 14/6 |

TEL: +886-2-8069-9000 / E-mail: service@dinkle.com
© DINKLE ENTERPRISE CO ,LTD. ALL RIGHT RESERVED

| | |
|---|---|
| Макс.жесткий провод AWG в соотв. В UL / CUL | 8/4 |
| Мин. гибкий провод AWG в соотв. В UL / CUL | 14/6 |
| Макс. гибкий провод AWG в соотв. В UL / CUL | 8/4 |

## Окружающая среда и безопасность

| | |
|---|---|
| Задняя защита рук (ДА или НЕТ) | YES |
| Рабочая Температура. Макс. (° C) | 120 |
| Рабочая Температура. Мин. (° C) | -40 |

## Разрешения UL

| | |
|---|---|
| Диапазон проводов (группа B) (AWG) | 14~6 |
| Номинальное напряжение (группа B) (V) | 600 |
| Номинальный ток (группа B) (A) | 50/80 |
| Диапазон проводов (группа C) (AWG) | 14~6 |
| Номинальное напряжение (группа C) (V) | 600 |
| Номинальный ток (группа C) (A) | 50/80 |

## Разрешения CUL

| | |
|---|---|
| Диапазон проводов (группа B) (AWG) | 14~6 |
| Номинальное напряжение (группа B) (V) | 600 |
| Номинальный ток (группа B) (A) | 50/80 |
| Диапазон проводов (группа C) (AWG) | 14~6 |
| Номинальное напряжение (группа C) (V) | 600 |
| Номинальный ток (группа C) (A) | 50/80 |

## Чертежи


© DINKLE ENTERPRISE CO ,LTD. ALL RIGHT RESERVED

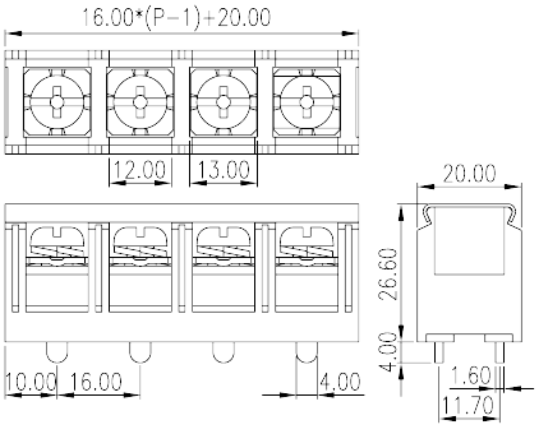


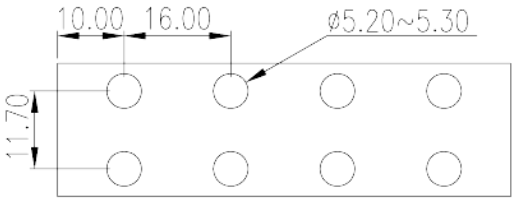


## Принадлежности


© DINKLE ENTERPRISE CO ,LTD. ALL RIGHT RESERVED