EELK508V-XXP

Клеммные колодки для печатных плат >
Клеммные колодки для печатных плат

Date:2025-12-25Version:V1

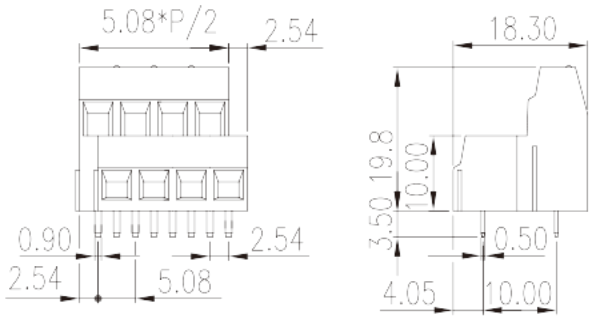

The web catalog is for reference only. Dinkle remains the right of product modification and engineering change of the design. The final product is made according to engineering drawing.

описание продукта

Pitch : 5.08mm, 300V, 13.5A

Общая информация о продукте

Краткое описание	PCB Terminal Blocks, Screw Connection
Категория продукта	PCB Terminal Blocks
Шаг (мм)	5.08
Цвет	Green (default)
Способ подключения	Screw Connection
Тип фиксатора	Without
Длина (мм)	5.08*(P/2-1)+7.62
Ширина (мм)	18.3
Высота (мм)	19.8
Размер вывода (толщина x ширина) (мм)	0.5x0.9
Диаметр отверстия для печатной платы	1.3
Количество контактов	04P~32P
Уровень	Double level

Информация о материалах

TEL: +886-2-8069-9000 / E-mail: service@dinkle.com
© DINKLE ENTERPRISE CO ,LTD. ALL RIGHT RESERVED

Изоляционный материал	PA
Класс огнестойкости, в соответствии с UL94	V0
Сопротивление изоляции	≥500MΩ at DC 500V
Материал проводника	COPPER ALLOY
Покрытие поверхности проводника	Tin PLATED

Информация о материалах

Номинальное напряжение (V)	400
Номинальный ток (A)	14
Номинальное напряжение (II/2)(V)	630
Номинальное напряжение (III/2)(V)	400
Номинальное напряжение (III/3)(V)	250
Номинальное импульсное напряжение (II/2) (кV)	4
Номинальное импульсное напряжение (III/2) (кВ)	4
Номинальное импульсное напряжение (III/3) (кV)	4
Сечение жесткого проводника, мин (мм²)	0.14
Сечение жесткого проводника, макс. (мм²)	2.5
Сечение гибкого проводника, мин (мм²)	0.14
Сечение гибкого проводника, макс. (мм²)	1.5
Сечение гибкого проводника, наконечник без пластиковой втулки, мин. (мм²)	0.25
Сечение гибкого проводника, наконечник без пластиковой втулки, макс.(мм²)	1
Сечение гибкого проводника, наконечник с пластиковой втулкой, мин.(мм²)	0.25
Сечение гибкого проводника, наконечник с пластиковой втулкой, макс.(мм²)	1
2 жестких проводника одинакового сечения, мин (мм²)	0.5
2 жестких проводника одинакового сечения, макс. (мм²)	1
2 гибких проводника одинакового сечения, мин. (мм²)	0.5
2 гибких проводника одинакового сечения , макс. (мм²)	0.75
Резьба	M2.5
Размер шлицевой отвертки (толщина x ширина) (мм)	0.6x3.5

TEL: +886-2-8069-9000 / E-mail: service@dinkle.com
© DINKLE ENTERPRISE CO ,LTD. ALL RIGHT RESERVED

Номинальный крутящий момент (Нм)	0.4
Длина зачистки (мм)	6~7

Технические данные - IEC

Номинальное напряжение (UL / CUL Группа B) (V)	300
Номинальный ток (UL / CUL Группа B) (A)	13.5
Номинальное напряжение (UL / CUL Группа D) (V)	300
Номинальный ток (UL / CUL Группа D) (A)	10
Мин.жесткий провод AWG в соотв. В UL / CUL	26
Макс.жесткий провод AWG в соотв. В UL / CUL	18
Мин. гибкий провод AWG в соотв. В UL / CUL	26
Макс. гибкий провод AWG в соотв. В UL / CUL	18

Окружающая среда и безопасность

Защита пальцев (ДА или НЕТ)	YES
Рабочая Температура. Макс. (° C)	120
Рабочая Температура. Мин. (° C)	-40

Разрешения UL

Диапазон проводов (группа B) (AWG)	26~18
Номинальное напряжение (группа B) (V)	300
Номинальный ток (группа B) (A)	13.5
Диапазон проводов (группа D) (AWG)	26~18
Номинальное напряжение (группа D) (V)	300
Номинальный ток (группа D) (A)	10

Разрешения CUL

Диапазон проводов (группа B) (AWG)	26~18
Номинальное напряжение (группа B) (V)	300
Номинальный ток (группа B) (A)	13.5
Диапазон проводов (группа D) (AWG)	26~18
Номинальное напряжение (группа D) (V)	300
Номинальный ток (группа D) (A)	10

TEL: +886-2-8069-9000 / E-mail: service@dinkle.com
© DINKLE ENTERPRISE CO ,LTD. ALL RIGHT RESERVED

Разрешения VDE

Диапазон проводов (мм²)	0.2~1.5
Номинальное напряжение (V)	400
Номинальный ток (A)	14

Чертежи

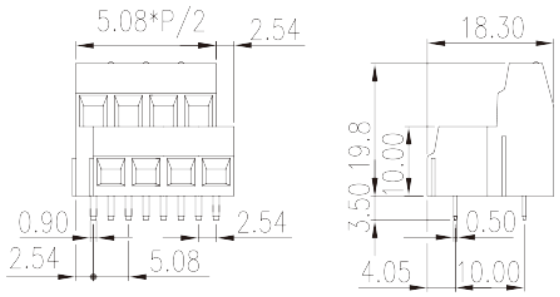

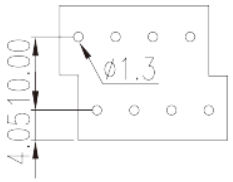

Принадлежности

© DINKLE ENTERPRISE CO ,LTD. ALL RIGHT RESERVED