DKZ4E

軌道式端子台 > 匯流排式

下載日期:2025-12-10版次:1.1

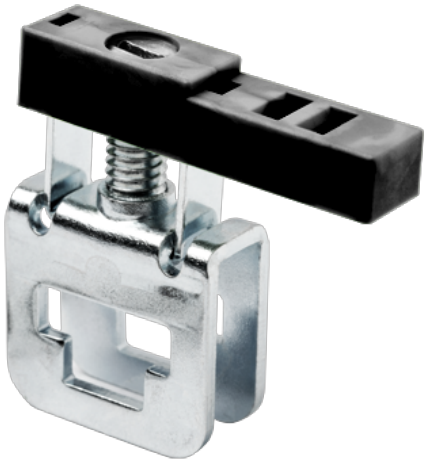

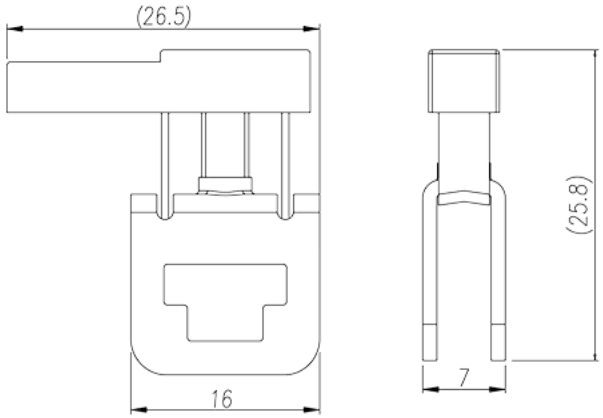

目錄僅供參考，實際規格仍依照產品工程圖面為準

產品介紹

M4, Steel

一般資訊

產品概述	DIN Rail terminal blocks, Busbar terminal blocks
產品顏色	Black (default)
接線方式	Screw connection
固定方式	Busbar mounting
連接點數	1

材料資訊

絕緣材料	PA
絕緣材料組別	I
阻燃等級，符合UL94	V2

連接數據-IEC

最小硬質導線橫截面積 (mm²)	0.5
最大硬質導線橫截面積 (mm²)	6
最小柔性導線橫截面積 (mm²)	0.5
最大柔性導線橫截面積 (mm²)	6

© DINKLE ENTERPRISE CO ,LTD. ALL RIGHT RESERVED

螺紋規格	M4
一字螺絲刀規格 (刃厚__x刃寬__)(mm)	1.0x5.5
螺絲刀規格	PH2
建議最小扭矩 (N.m)	1.2
建議最大扭矩 (N.m)	2.4
是否需要邊蓋	NO
是否接地	NO

連接數據-UL

最小硬質導線(AWG)，符合UL/CUL	20
最大硬質導線(AWG)，符合UL/CUL	10
最小多芯導線(AWG)，符合UL/CUL	20
最大多芯導線(AWG)，符合UL/CUL	10

環境與安全

手背防護	NO
手指防護	NO

圖面

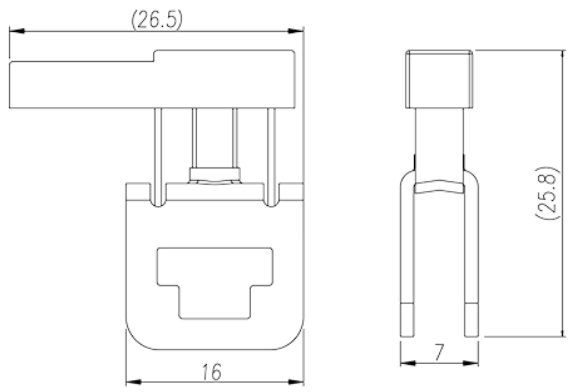

認證

© DINKLE ENTERPRISE CO ,LTD. ALL RIGHT RESERVED

© DINKLE ENTERPRISE CO ,LTD. ALL RIGHT RESERVED