# 0191-02XX

印刷電路板式端子台 > 接插件-插頭

下載日期:2025-11-05

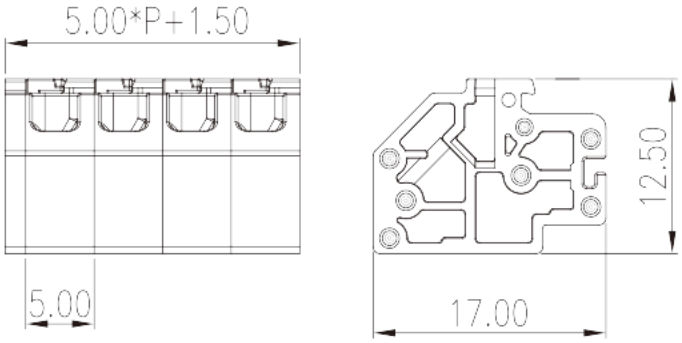


目錄僅供參考，實際規格仍依照產品工程圖面為準

## 產品介紹

Pitch : 5.00mm, 300V, 2A

## 一般資訊

| | |
|---|---|
| 產品概述 | PCB Connector – Plug, Push-in Design |
| 產品類型 | PCB Connector – Plug |
| 產品間距 (mm) | 5.00 |
| 產品顏色 | Black (default) |
| 接線方式 | Push in Design |
| 固定方式 | Without |
| 產品長度 (mm) | 5.00*P+1.5 |
| 產品寬度 (mm) | 17 |
| 產品高度 (mm) | 12.5 |
| 產品實際點數 | 02P~20P |
| 產品層數 | Single level |

## 材料資訊

| | |
|---|---|
| 絕緣材料 | PA |
| 絕緣材料組別 | I |
| 阻燃等級，符合UL94 | V0 |


© DINKLE ENTERPRISE CO ,LTD. ALL RIGHT RESERVED

| | |
|---|---|
| 絕緣阻抗 | □500MΩ at DC 500V |
| 導體材料 | STAINLESS STEEL |
| 導體表面鍍層 | Tin PLATED |

## 連接數據-IEC

| | |
|---|---|
| 額定電壓 (V) | 320 |
| 額定電流 (A) | 4 |
| 額定電壓 (II/2)(V) | 630 |
| 額定電壓 (III/2)(V) | 320 |
| 額定電壓 (III/3)(V) | 250 |
| 額定沖擊電壓 (II/2)(KV) | 4 |
| 額定沖擊電壓 (III/2)(KV) | 4 |
| 額定沖擊電壓 (III/3)(KV) | 4 |
| 最小硬質導線橫截面積 ($mm^2$) | 0.5 |
| 最大硬質導線橫截面積 ($mm^2$) | 1.5 |
| 最小柔性導線橫截面積 ($mm^2$) | 0.5 |
| 最大柔性導線橫截面積 ($mm^2$) | 1.5 |
| 柔性導線橫截面積，最小管狀裸端子 ($mm^2$) | 0.5 |
| 柔性導線橫截面積，最大管狀裸端子 ($mm^2$) | 1.5 |
| 柔性導線橫截面積，最小管狀預絕緣端子 ($mm^2$) | 0.5 |
| 柔性導線橫截面積，最大管狀預絕緣端子 ($mm^2$) | 1.5 |
| 剝線長度 (mm) | 8~9 |

## 連接數據-UL

| | |
|---|---|
| 額定電壓 (UL/CUL標準B組)(V) | 300 |
| 額定電流 (UL/CUL標準B組)(A) | 2 |
| 額定電壓 (UL/CUL標準D組)(V) | 300 |
| 額定電流 (UL/CUL標準D組)(A) | 2 |
| 最小硬質導線(AWG)，符合UL/CUL | 28 |
| 最大硬質導線(AWG)，符合UL/CUL | 16 |
| 最小多芯導線(AWG)，符合UL/CUL | 28 |
| 最大多芯導線(AWG)，符合UL/CUL | 16 |

## 環境與安全

| | |
|---|---|
| 手指防護 | YES |


© DINKLE ENTERPRISE CO ,LTD. ALL RIGHT RESERVED

| | |
|---|---|
| 最高工作溫度 (°C) | 120 |
| 最低工作溫度 (°C) | -40 |

## UL認證參數

| | |
|---|---|
| 線徑範圍B組 (AWG) | 28~16 |
| 額定電壓B組 (V) | 300 |
| 額定電流B組 (A) | 2 |
| 線徑範圍D組 (AWG) | 28~16 |
| 額定電壓D組 (V) | 300 |
| 額定電流D組 (A) | 2 |

## CUL認證參數

| | |
|---|---|
| 線徑範圍B組 (AWG) | 28~16 |
| 額定電壓B組 (V) | 300 |
| 額定電流B組 (A) | 2 |
| 線徑範圍D組(AWG) | 28~16 |
| 額定電壓D組 (V) | 300 |
| 額定電流D組 (A) | 2 |

## 圖面

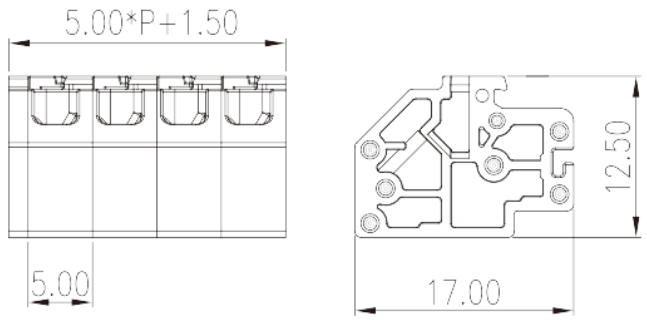


## 認證


© DINKLE ENTERPRISE CO ,LTD. ALL RIGHT RESERVED

© DINKLE ENTERPRISE CO ,LTD. ALL RIGHT RESERVED