DKUUP20-XXPK

中繼端子台 > 面板式

下載日期:2025-10-01

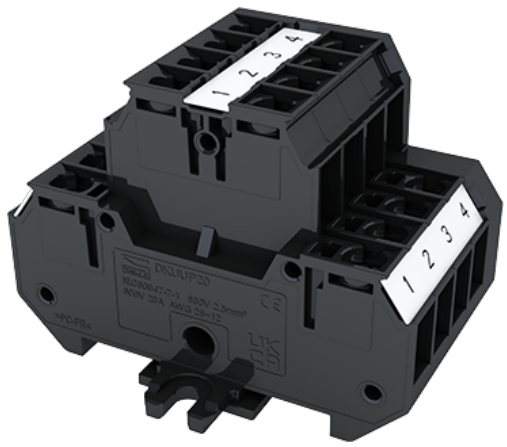

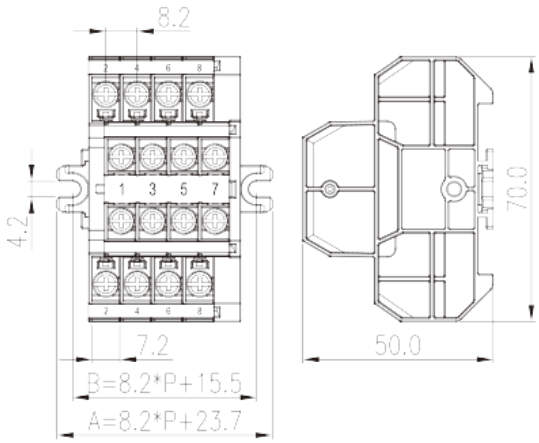

目錄僅供參考，實際規格仍依照產品工程圖面為準

產品介紹

M3.5, 600V, 20A

一般資訊

產品概述	Panel Mounting Bi-level, Stud Connection
產品類型	Panel Mounting Bi-level
產品間距 (mm)	8.2
產品顏色	Refer to drawing
接線方式	Stud Connection
產品長度 (mm)	8.2*P+23.7
產品寬度 (mm)	70
產品高度 (mm)	50
產品層數	Double level
連接點數	4~80

材料資訊

絕緣材料	PC
絕緣材料組別	Ⅲa
阻燃等級，符合UL94	V2
絕緣阻抗	□1000MΩ at DC 500V

© DINKLE ENTERPRISE CO ,LTD. ALL RIGHT RESERVED

導體材料	COPPER ALLOY
導體表面鍍層	Tin PLATED

連接數據-IEC

額定電壓 (V)	630
額定電流 (A)	20
額定電壓 (III/3)(V)	630
額定沖擊電壓 (III/3)(KV)	8
螺紋規格	M3.5
螺絲刀規格	PH2
建議最小扭矩 (N.m)	1
建議最大扭矩 (N.m)	1.3
法蘭最大扭矩 (N.m)	0.8
剝線長度 (mm)	The stripping length depends on the specification provided by the cable lug manufacturer
是否需要邊蓋	YES
是否接地	NO

連接數據-UL

額定電壓 (UL/CUL標準B組)(V)	600
額定電流 (UL/CUL標準B組)(A)	20
額定電壓 (UL/CUL標準C組)(V)	600
額定電流 (UL/CUL標準C組)(A)	20
額定電壓 (UL/CUL標準D組)(V)	600
額定電流 (UL/CUL標準D組)(A)	20

環境與安全

手指防護	YES
最高工作溫度 (°C)	125
最低工作溫度 (°C)	-40

UL認證參數

線徑範圍B組 (AWG)	26-12
額定電壓B組 (V)	600
額定電流B組 (A)	20

© DINKLE ENTERPRISE CO ,LTD. ALL RIGHT RESERVED

線徑範圍C組 (AWG)	26-12
額定電壓C組 (V)	600
額定電流C組 (A)	20
線徑範圍D組 (AWG)	26-12
額定電壓D組 (V)	600
額定電流D組 (A)	20

CUL認證參數

線徑範圍B組 (AWG)	26-12
額定電壓B組 (V)	600
額定電流B組 (A)	20
線徑範圍C組 (AWG)	26-12
額定電壓C組 (V)	600
額定電流C組 (A)	20
線徑範圍D組(AWG)	26-12
額定電壓D組 (V)	600
額定電流D組 (A)	20

圖面

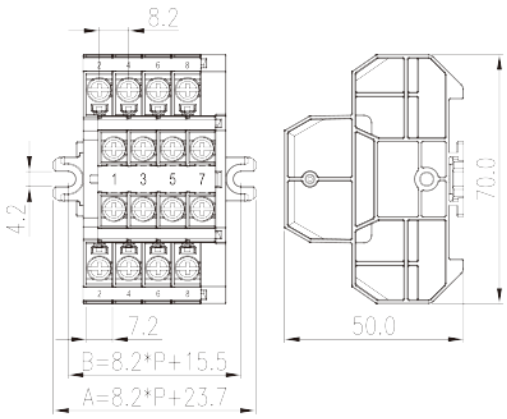

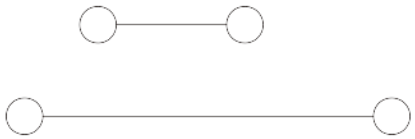

認證

© DINKLE ENTERPRISE CO ,LTD. ALL RIGHT RESERVED

© DINKLE ENTERPRISE CO ,LTD. ALL RIGHT RESERVED