DP6N-TFVLXX

軌道式端子台 > 直插式

下載日期:2025-09-17

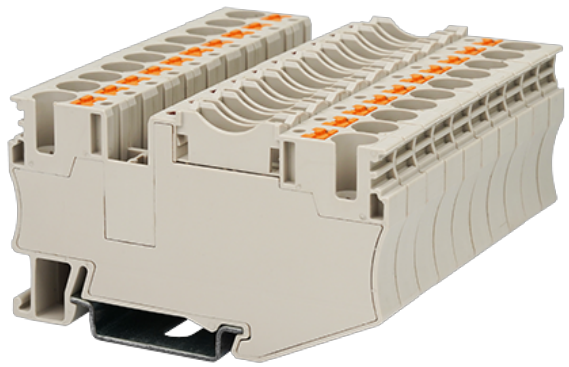

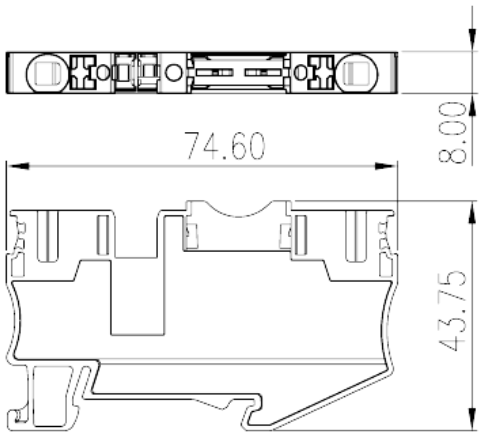

目錄僅供參考，實際規格仍依照產品工程圖面為準

產品介紹

300V, 25A, Beige (default)

一般資訊

產品概述	Fuse Terminal Block, Push-in Design
產品類型	Fuse Terminal Block
產品顏色	Beige (default)
接線方式	Push-in Design
固定方式	Rail Mounting
產品長度 (mm)	74.6
產品寬度 (mm)	8
產品高度 (mm)	43.75/ 45.3(TS-35N)/52.8TS-35/15N)
產品層數	Single level
連接點數	2

材料資訊

絕緣材料	PA
絕緣材料組別	I
阻燃等級，符合UL94	V0
絕緣阻抗	≧500MΩ at DC 500V

© DINKLE ENTERPRISE CO ,LTD. ALL RIGHT RESERVED

連接數據-IEC

額定電壓 (V)	400
額定電流 (A)	30 (the Current is determined by the fuse used)
額定電壓 (III/3)(V)	400
最小硬質導線橫截面積 (mm^2)	6
最大硬質導線橫截面積 (mm^2)	0.5
最小柔性導線橫截面積 (mm^2)	10
最大柔性導線橫截面積 (mm^2)	0.5
柔性導線橫截面積，最小管狀裸端子 (mm^2)	6
柔性導線橫截面積，最大管狀裸端子 (mm^2)	0.5
柔性導線橫截面積，最小管狀預絕緣端子 (mm^2)	6
柔性導線橫截面積，最大管狀預絕緣端子 (mm^2)	0.5
具有相同截面積的二根最小硬質導線橫截面積 (mm^2)	6
具有相同截面積的二根柔性導線，最小雙線管狀預絕緣端子 (mm^2)	0.5
具有相同截面積的二根柔性導線，最大雙線管狀預絕緣端子 (mm^2)	1.5
一字螺絲刀規格 (刃厚__x刃寬__)(mm)	0.8x4.0
剝線長度 (mm)	12
安裝軌道	TS-35N、TS-35/15N
是否需要邊蓋	YES
是否接地	NO

連接數據-UL

額定電壓 (UL/CUL標準B組)(V)	DP6N-TFVL12：12/DP6N-TFVL24：24/DP6N-TFVL48：48
額定電流 (UL/CUL標準B組)(A)	25
額定電壓 (UL/CUL標準C組)(V)	DP6N-TFVL12：12/DP6N-TFVL24：24/DP6N-TFVL48：48
額定電流 (UL/CUL標準C組)(A)	25
額定電壓 (UL/CUL標準D組)(V)	DP6N-TFVL12：12/DP6N-TFVL24：24/DP6N-TFVL48：48
額定電流 (UL/CUL標準D組)(A)	5
最小硬質導線(AWG)，符合UL/CUL	20
最大硬質導線(AWG)，符合UL/CUL	8
最小多芯導線(AWG)，符合UL/CUL	20
最大多芯導線(AWG)，符合UL/CUL	8

© DINKLE ENTERPRISE CO ,LTD. ALL RIGHT RESERVED

環境與安全

手背防護	YES
手指防護	YES
最高工作溫度 (°C)	120
最低工作溫度 (°C)	-40

UL認證參數

線徑範圍B組 (AWG)	20~8
額定電壓B組 (V)	300
額定電流B組 (A)	25

CUL認證參數

線徑範圍B組 (AWG)	20~8
額定電壓B組 (V)	300
額定電流B組 (A)	25

圖面

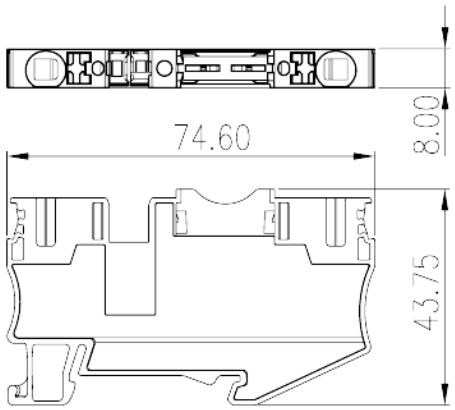

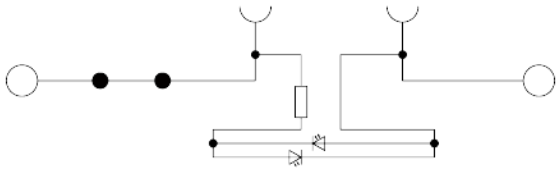

認證

© DINKLE ENTERPRISE CO ,LTD. ALL RIGHT RESERVED