DPPES2.5-PE

軌道式端子台 > 直插式

下載日期:2025-07-08

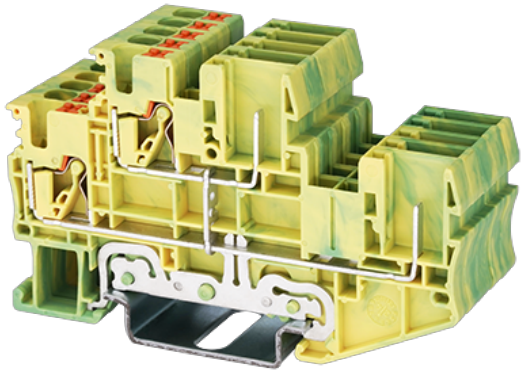

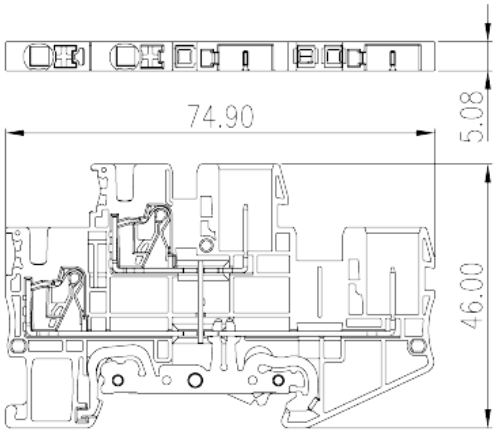

目錄僅供參考，實際規格仍依照產品工程圖面為準

產品介紹

300V, Yellow-Green (default)

一般資訊

產品概述	Grounding Terminal Block, Push-in Design
產品類型	Grounding Terminal Block
產品顏色	Refer to drawing
接線方式	Push-in Design
產品長度 (mm)	74.9
產品寬度 (mm)	5.08
產品高度 (mm)	47.5(TS-35N),55(TS-35/15N)
產品層數	Double level
連接點數	4

材料資訊

絕緣材料	PA
絕緣材料組別	I
阻燃等級，符合UL94	V0
絕緣阻抗	□500MΩ at DC 500V
導體材料	COPPER ALLOY

© DINKLE ENTERPRISE CO ,LTD. ALL RIGHT RESERVED

導體表面鍍層	Tin PLATED

連接數據-IEC

額定電壓 (V)	500
額定電壓 (III/3)(V)	500
額定沖擊電壓 (III/3)(KV)	6
最小硬質導線橫截面積 (mm^2)	0.14
最大硬質導線橫截面積 (mm^2)	4
最小柔性導線橫截面積 (mm^2)	0.2
最大柔性導線橫截面積 (mm^2)	2.5
柔性導線橫截面積，最小管狀裸端子 (mm^2)	0.25
柔性導線橫截面積，最大管狀裸端子 (mm^2)	2.5
柔性導線橫截面積，最小管狀預絕緣端子 (mm^2)	0.25
柔性導線橫截面積，最大管狀預絕緣端子 (mm^2)	2.5
具有相同截面積的二根柔性導線，最小雙線管狀預絕緣端子 (mm^2)	0.5
具有相同截面積的二根柔性導線，最大雙線管狀預絕緣端子 (mm^2)	0.5
一字螺絲刀規格 (刃厚__x刃寬__)(mm)	0.6x3.5
剝線長度 (mm)	10
安裝軌道	TS-35N、TS-35/15N
是否需要邊蓋	YES
是否接地	YES

連接數據-UL

額定電壓 (UL/CUL標準B組)(V)	300
額定電壓 (UL/CUL標準C組)(V)	300
最小硬質導線(AWG)，符合UL/CUL	26
最大硬質導線(AWG)，符合UL/CUL	12
最小多芯導線(AWG)，符合UL/CUL	26
最大多芯導線(AWG)，符合UL/CUL	12

環境與安全

手背防護	YES
手指防護	YES
最高工作溫度 (°C)	120

© DINKLE ENTERPRISE CO ,LTD. ALL RIGHT RESERVED

最低工作溫度 (°C)	-40

圖面

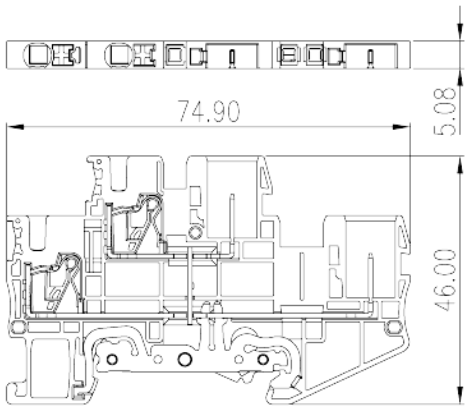

認證

© DINKLE ENTERPRISE CO ,LTD. ALL RIGHT RESERVED