EC150VM-XXP

印刷電路板式端子台 > 接插件-插頭

下載日期:2025-08-29

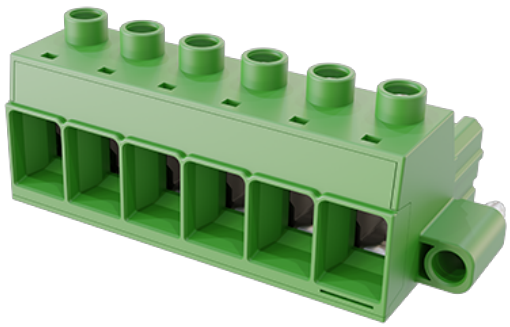

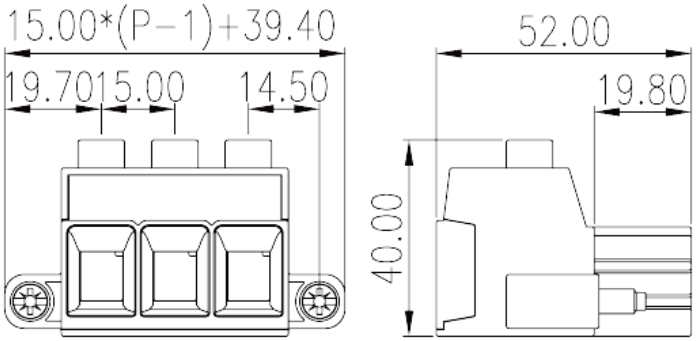

目錄僅供參考，實際規格仍依照產品工程圖面為準

產品介紹

Pitch :15.00mm, M5, 1000V, 115A

一般資訊

產品概述	PCB Connector-Plug, Screw Connection
產品類型	PCB Connector – Plug
產品間距 (mm)	15
產品顏色	Green (default)
接線方式	Screw Connection
固定方式	With screw flange
產品長度 (mm)	15.00*(P-1)+39.4
產品寬度 (mm)	52
產品高度 (mm)	40
產品實際點數	02P~08P
產品層數	Single level
連接點數	2~8

材料資訊

絕緣材料	PA
絕緣材料組別	I

© DINKLE ENTERPRISE CO ,LTD. ALL RIGHT RESERVED

阻燃等級，符合UL94	V0
絕緣阻抗	□500MΩ at DC 500V
導體材料	HIGH PERFORMANCE COPPER ALLOY
導體表面鍍層	Tin PLATED

連接數據-IEC

額定電壓 (V)	1000
額定電流 (A)	125
額定電壓 (II/2)(V)	1000
額定電壓 (III/2)(V)	1000
額定電壓 (III/3)(V)	1000
額定沖擊電壓 (II/2)(KV)	8
額定沖擊電壓 (III/2)(KV)	8
額定沖擊電壓 (III/3)(KV)	8
最小硬質導線橫截面積 (mm^2)	0.5
最大硬質導線橫截面積 (mm^2)	35
最小柔性導線橫截面積 (mm^2)	0.5
最大柔性導線橫截面積 (mm^2)	35
柔性導線橫截面積，最小管狀裸端子 (mm^2)	1
柔性導線橫截面積，最大管狀裸端子 (mm^2)	35
柔性導線橫截面積，最小管狀預絕緣端子 (mm^2)	1.5
柔性導線橫截面積，最大管狀預絕緣端子 (mm^2)	35
具有相同截面積的二根最小硬質導線橫截面積 (mm^2)	0.5
具有相同截面積的二根最大硬質導線橫截面積 (mm^2)	6
具有相同截面積的二根最小柔性導線橫截面積 (mm^2)	0.5
具有相同截面積的二根最大柔性導線橫截面積 (mm^2)	6
具有相同截面積的二根柔性導線，最小管狀裸端子 (mm^2)	0.5
具有相同截面積的二根柔性導線，最大管狀裸端子 (mm^2)	6
具有相同截面積的二根柔性導線，最小雙線管狀預絕緣端子 (mm^2)	0.5
具有相同截面積的二根柔性導線，最大雙線管狀預絕緣端子 (mm^2)	6
螺紋規格	M5
一字螺絲刀規格 (刃厚__x刃寬__)(mm)	1.2x6.5
螺絲刀規格	PH2

© DINKLE ENTERPRISE CO ,LTD. ALL RIGHT RESERVED

額定扭矩 (N.m)	2.5（0.5~25mm²/AWG 20~4） 4（35mm²/AWG 3~2）
法蘭最大扭矩 (N.m)	0.6
剝線長度 (mm)	19~20

連接數據-UL

額定電壓 (UL/CUL標準B組)(V)	600
額定電流 (UL/CUL標準B組)(A)	115
額定電壓 (UL/CUL標準C組)(V)	600
額定電流 (UL/CUL標準C組)(A)	115
額定電壓 (UL/CUL標準D組)(V)	600
額定電流 (UL/CUL標準D組)(A)	5
額定電壓 (UL/CUL標準E組)(V)	1000
額定電流 (UL/CUL標準E組)(A)	115
最小硬質導線(AWG)，符合UL/CUL	20
最大硬質導線(AWG)，符合UL/CUL	2
最小多芯導線(AWG)，符合UL/CUL	20
最大多芯導線(AWG)，符合UL/CUL	2

環境與安全

手指防護	YES
最高工作溫度 (°C)	120
最低工作溫度 (°C)	-40

圖面

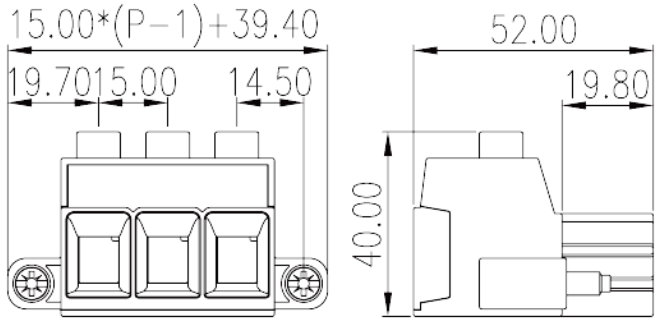

© DINKLE ENTERPRISE CO ,LTD. ALL RIGHT RESERVED

認證

© DINKLE ENTERPRISE CO ,LTD. ALL RIGHT RESERVED