PPAC-50AS

印刷電路板式端子台 > 貫通式

下載日期:2025-12-11版次:1.2

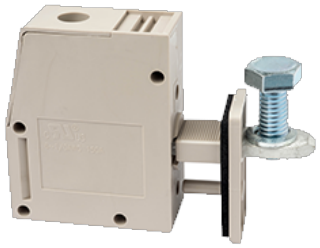

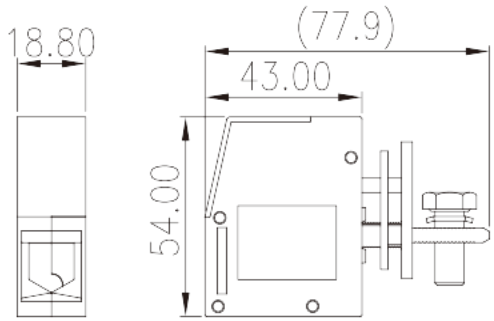

目錄僅供參考，實際規格仍依照產品工程圖面為準

產品介紹

M6, 300V, 150A

一般資訊

產品概述	Panel Feed-Through, Screw Connection
產品類型	Panel Feed-Through
產品顏色	Grey (default)
接線方式	Screw connection
固定方式	Without
產品長度 (mm)	18.8
產品寬度 (mm)	77.9
產品高度 (mm)	54
產品實際點數	1P

材料資訊

絕緣材料	PA
絕緣材料組別	I
阻燃等級，符合UL94	V0
絕緣阻抗	□500MΩ at DC 500V
導體材料	COPPER ALLOY

© DINKLE ENTERPRISE CO ,LTD. ALL RIGHT RESERVED

導體表面鍍層	Tin PLATED

連接數據-IEC

額定電壓 (V)	690
額定電流 (A)	150
額定電壓 (III/3)(V)	690
額定沖擊電壓 (III/3)(KV)	8
最小硬質導線橫截面積 (mm^2)	16
最大硬質導線橫截面積 (mm^2)	50
最小柔性導線橫截面積 (mm^2)	16
最大柔性導線橫截面積 (mm^2)	50
螺紋規格	M6
螺絲刀規格	#5
額定扭矩 (N.m)	6
建議最小扭矩 (N.m)	2.5
建議最大扭矩 (N.m)	5.9
剝線長度 (mm)	22~23

連接數據-UL

額定電壓 (UL/CUL標準B組)(V)	300
額定電流 (UL/CUL標準B組)(A)	150
額定電壓 (UL/CUL標準C組)(V)	300
額定電流 (UL/CUL標準C組)(A)	150
額定電壓 (UL/CUL標準D組)(V)	600
額定電流 (UL/CUL標準D組)(A)	5
最小硬質導線(AWG)，符合UL/CUL	6
最大硬質導線(AWG)，符合UL/CUL	1/0
最小多芯導線(AWG)，符合UL/CUL	6
最大多芯導線(AWG)，符合UL/CUL	1/0

環境與安全

手背防護	YES
手指防護	YES
最高工作溫度 (°C)	120
最低工作溫度 (°C)	-40

© DINKLE ENTERPRISE CO ,LTD. ALL RIGHT RESERVED

UL認證參數

線徑範圍B組 (AWG)	1/0~6
額定電壓B組 (V)	300
額定電流B組 (A)	150
線徑範圍C組 (AWG)	1/0~6
額定電壓C組 (V)	300
額定電流C組 (A)	150
線徑範圍D組 (AWG)	1/0~6
額定電壓D組 (V)	600
額定電流D組 (A)	5

CUL認證參數

線徑範圍B組 (AWG)	6~1/0
額定電壓B組 (V)	300
額定電流B組 (A)	150
線徑範圍C組 (AWG)	6~1/0
額定電壓C組 (V)	300
額定電流C組 (A)	150
線徑範圍D組(AWG)	6~1/0
額定電壓D組 (V)	600
額定電流D組 (A)	5

VDE認證參數

線徑範圍 (mm^2)	16~50
額定電壓 (V)	400
額定電流 (A)	150

圖面

© DINKLE ENTERPRISE CO ,LTD. ALL RIGHT RESERVED

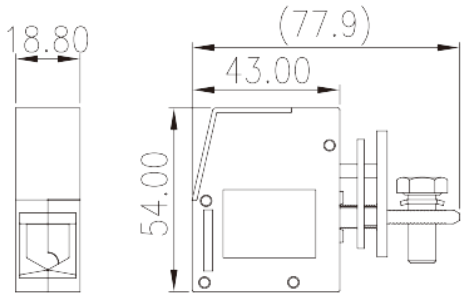

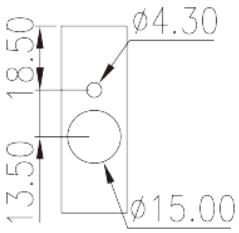

認證

© DINKLE ENTERPRISE CO ,LTD. ALL RIGHT RESERVED