EK381A-XXP

印刷電路板式端子台 > 印刷電路板式

下載日期:2025-11-28

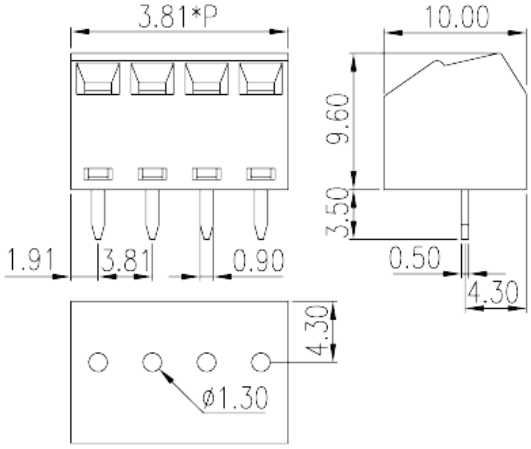

目錄僅供參考，實際規格仍依照產品工程圖面為準

產品介紹

Pitch :3.81mm, M2, 300V, 12A

© DINKLE ENTERPRISE CO ,LTD. ALL RIGHT RESERVED

一般資訊

產品概述	PCB Terminal Blocks, Screw Connection
產品類型	PCB Terminal Blocks
產品間距 (mm)	3.81
產品顏色	Green (default)
接線方式	Screw Connection
固定方式	Without
焊接方式	Wave Soldering
產品長度 (mm)	3.81*P
產品寬度 (mm)	10
產品高度 (mm)	9.5
出腳尺寸 (厚度____ x 寬度____mm)	0.5x0.9
焊孔直徑 (mm)	1.3
產品實際點數	02P~24P
產品層數	Single level
連接點數	2~24

材料資訊

絕緣材料	PA
絕緣材料組別	I
阻燃等級，符合UL94	V0
絕緣阻抗	□500MΩ at DC 500V
導體材料	COPPER ALLOY
導體表面鍍層	Tin PLATED

連接數據-IEC

額定電壓 (V)	250
額定電流 (A)	12
額定電壓 (II/2)(V)	400
額定電壓 (III/2)(V)	250
額定電壓 (III/3)(V)	160
額定沖擊電壓 (II/2)(KV)	2.5
額定沖擊電壓 (III/2)(KV)	2.5
額定沖擊電壓 (III/3)(KV)	2.5
最小硬質導線橫截面積 (mm^2)	0.14

© DINKLE ENTERPRISE CO ,LTD. ALL RIGHT RESERVED

最大硬質導線橫截面積 (mm²)	1.5
最小柔性導線橫截面積 (mm²)	0.14
最大柔性導線橫截面積 (mm²)	1.5
柔性導線橫截面積，最小管狀裸端子 (mm²)	0.25
柔性導線橫截面積，最大管狀裸端子 (mm²)	0.75
柔性導線橫截面積，最小管狀預絕緣端子 (mm²)	0.25
柔性導線橫截面積，最大管狀預絕緣端子 (mm²)	0.75
具有相同截面積的二根最小硬質導線橫截面積 (mm²)	0.14
具有相同截面積的二根最大硬質導線橫截面積 (mm²)	0.5
具有相同截面積的二根最小柔性導線橫截面積 (mm²)	0.14
具有相同截面積的二根最大柔性導線橫截面積 (mm²)	0.34
螺紋規格	M2
一字螺絲刀規格 (刃厚__x刃寬__)(mm)	0.4x2.5
建議最小扭矩 (N.m)	0.2
建議最大扭矩 (N.m)	0.25
剝線長度 (mm)	5

連接數據-UL

額定電壓 (UL/CUL標準B組)(V)	300
額定電流 (UL/CUL標準B組)(A)	12
額定電壓 (UL/CUL標準D組)(V)	300
額定電流 (UL/CUL標準D組)(A)	10
最小硬質導線(AWG)，符合UL/CUL	30
最大硬質導線(AWG)，符合UL/CUL	16
最小多芯導線(AWG)，符合UL/CUL	30
最大多芯導線(AWG)，符合UL/CUL	16

環境與安全

手指防護	YES
最高工作溫度 (°C)	120
最低工作溫度 (°C)	-40

UL認證參數

線徑範圍B組 (AWG)	30~16
額定電壓B組 (V)	300

© DINKLE ENTERPRISE CO ,LTD. ALL RIGHT RESERVED

額定電流B組 (A)	12
線徑範圍D組 (AWG)	30~16
額定電壓D組 (V)	300
額定電流D組 (A)	10

CUL認證參數

線徑範圍B組 (AWG)	30~16
額定電壓B組 (V)	300
額定電流B組 (A)	12
線徑範圍D組(AWG)	30~16
額定電壓D組 (V)	300
額定電流D組 (A)	10

圖面

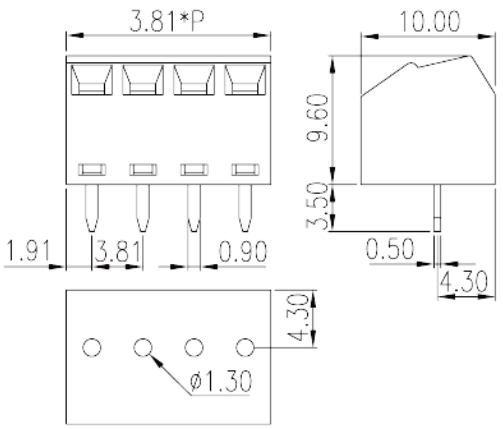

認證

© DINKLE ENTERPRISE CO ,LTD. ALL RIGHT RESERVED